FLEXFORM

FLY OUTDOOR *ANTONIO CITTERIO* **2019**

TAVOLI

FLEXFORM Spa
Via Einaudi 23/25 20821 Meda (MB) Italy | Tel. +39 0362 3991 | info@flexform.it | www.flexform.it

FLY OUTDOOR | *ANTONIO CITTERIO* | **2019**

TAVOLO
Struttura in acciaio inox 316 nelle finiture elettrolucidato o verniciato a forno con polveri epossidiche nei colori bianco 100, rosso vino 405, verde kaki 705, brunito o nella finitura laccato goffrato nei colori bianco 300, sabbia 310, mattone 320 e verde salvia 330
Piano in pietra nelle tipologie lavica, porfido, cardoso, beola argentata

Piano tavoli 180x100 – 200x100 – 240x100 – 300x100 – ø 80 disponibili anche in legno massello di iroko nelle finiture naturale, tinto grigio, tinto marrone, laccato bianco e barre in acciaio 316
Piedi in materiale termoplastico
Cover in materiale impermeabile, la cover è a richiesta con supplemento di prezzo

Flexform si riserva il diritto di apportare, in qualsiasi momento e senza preavviso, migliorie o modifiche che dovesse ritenere opportune ai propri prodotti, siano esse di natura estetica, tecnica, così come relative a dimensioni e materiali.

COD. 014XL8

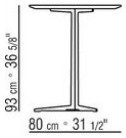

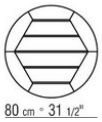

COD. 014XM8

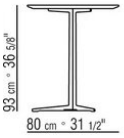

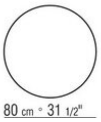

COD. 014XK3

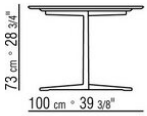

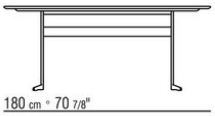

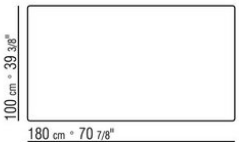

COD. 014XK5

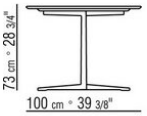

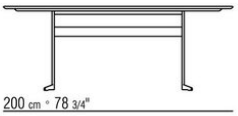

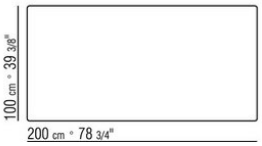

COD. 014XK0

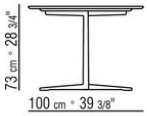

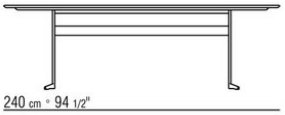

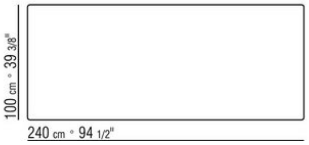

COD. 014XK2

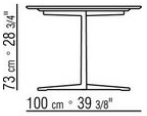

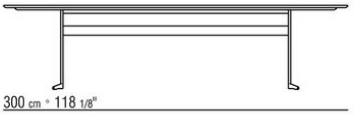

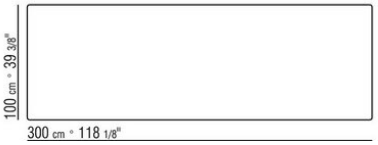

COD. 014XK7

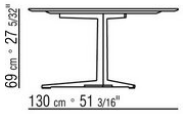

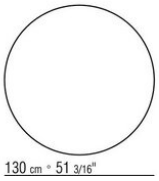

COD. 014XK8

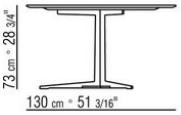

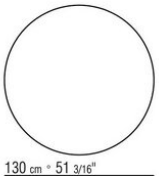

COD. 014XL3

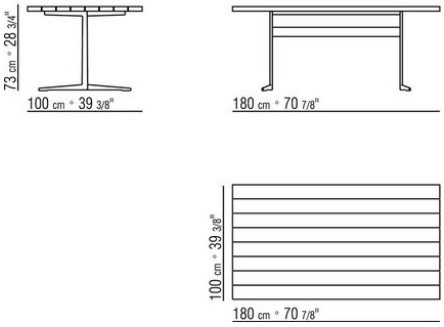

COD. 014XL5

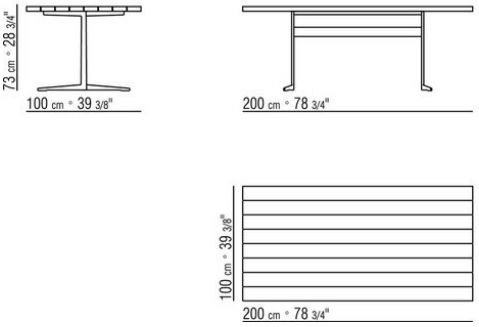

COD. 014XL0

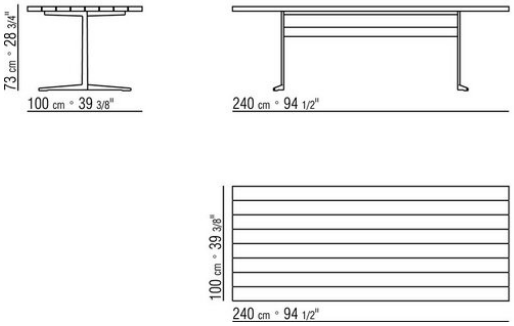
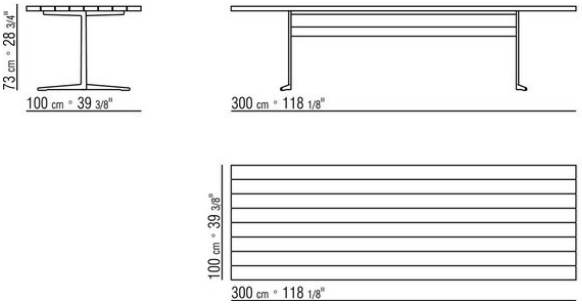
COD. 014XL2