FLEXFORM

ANY DAY OUTDOOR *CHRISTOPHE PILLET* **2020**

TAVOLI

FLEXFORM Spa
Via Einaudi 23/25 20821 Meda (MB) Italy | Tel. +39 0362 3991 | info@flexform.it | www.flexform.it

ANY DAY OUTDOOR | *CHRISTOPHE PILLET* | **2020**

TAVOLO
Struttura in acciaio inox 316 nelle finiture elettrolucidato o verniciato a forno con polveri epossidiche nei colori bianco 100, rosso vino 405, verde kaki 705, brunito o nella finitura laccato goffrato nei colori bianco 300, sabbia 310, mattone 320 e verde salvia 330
Piano in legno massello di iroko nelle finiture naturale, tinto grigio, tinto marrone, laccato bianco o in pietra nelle tipologie porfido, cardoso, lavica, beola argentata. La misura 300x105 non prevede il top in pietra
Piedi appoggio a terra su puntali in materiale termoplastico
Cover in materiale impermeabile, la cover è a richiesta con supplemento di prezzo

Flexform si riserva il diritto di apportare, in qualsiasi momento e senza preavviso, migliorie o modifiche che dovesse ritenere opportune ai propri prodotti, siano esse di natura estetica, tecnica, così come relative a dimensioni e materiali.

COD. 0282L0

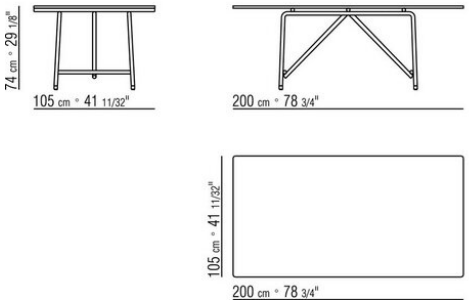

COD. 0282L2

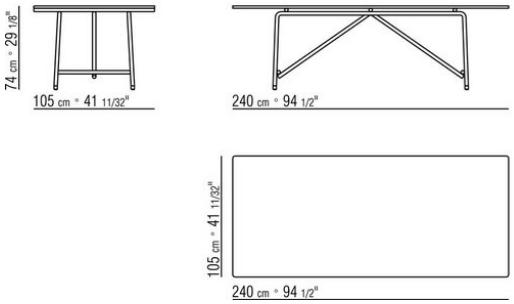

COD. 0282M0

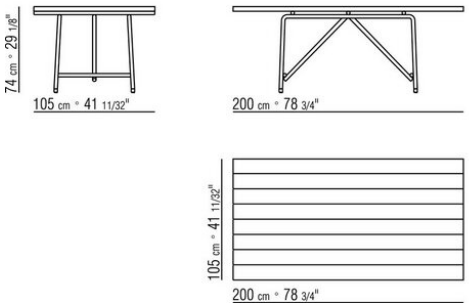

COD. 0282M2

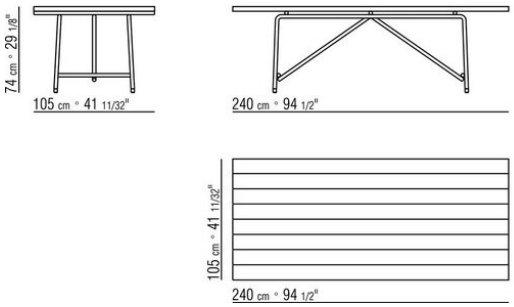
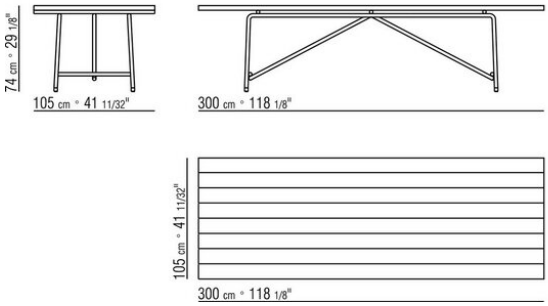
COD. 0282M4