FLEXFORM

DESIGN CENTER **2019**

沙发

FLEXFORM Spa
Via Einaudi 23/25 20821 Meda (MB) Italy | Tel. +39 0362 3991 | info@flexform.it | www.flexform.it

结构元件采用金属，填充模压聚氨酯，表面覆盖双层保护织物。
沙发凳和扶手结构采用实木，填充延展性聚氨酯，表面覆盖双层保护织物。
坐垫采用消毒鹅毛（获意大利羽绒羽毛制成品质量协会ASSOPIUMA金标认证），并加入了高弹性不变形材料。
靠垫采用消毒鹅毛（获意大利羽绒羽毛制成品质量协会ASSOPIUMA金标认证），带或不带延展性聚氨酯圆筒靠枕，表面覆盖双层保护织物。靠枕可根据要求提供定制，价格另计。编号为1LU91-1LU92的产品仅适用于400系列皮革。
底座采用金属，表面处理有磨光、磨砂、镀铬、黑铬、磨光和亮面无烟煤色。支脚配有热塑材料脚垫。
覆盖面料有织物与真皮版本可选，均可拆卸。
面料镶边配罗缎镶边，可选用样品卡中的所有颜色。皮革面料的镶边也采用相同的皮革。

保留在任何时候对其产品进行其认为适当的改进或修改的权利，包括美学性质、技术性质、尺寸和材料等方面，恕不另行通知。

COD. 01LU03

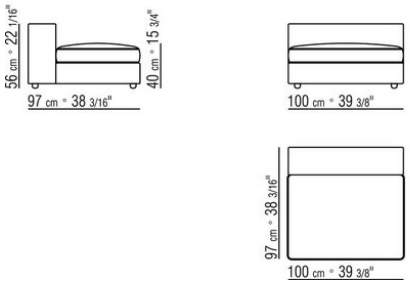

COD. 01LU05

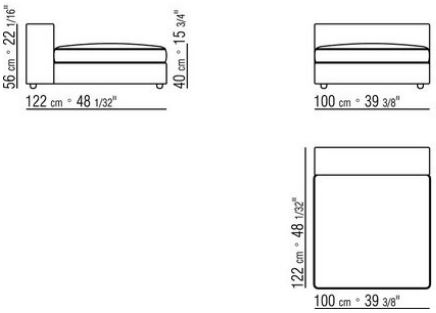

COD. 01LU13

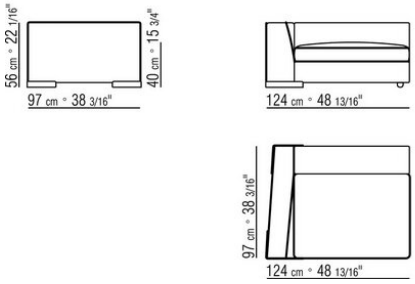

COD. 01LU15

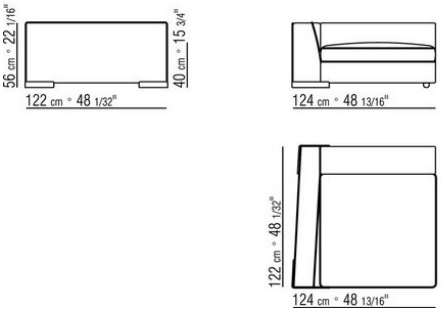

COD. 01LU23

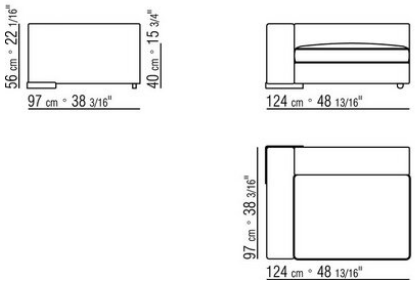

COD. 01LU25

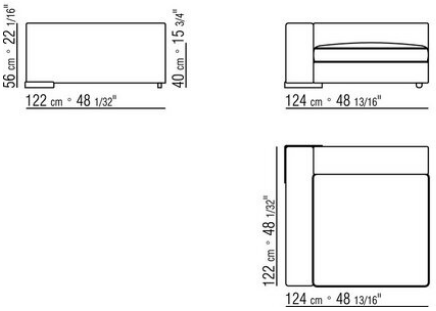

COD. 01LU50

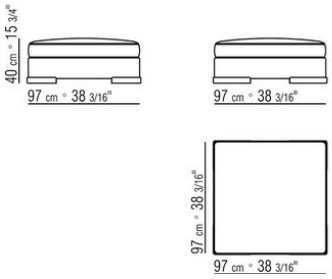

COD. 01LU51

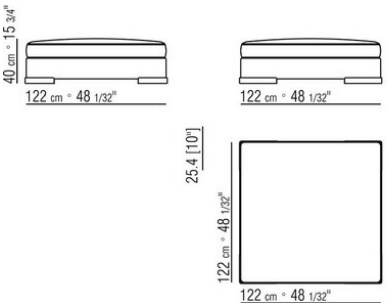

技術圖紙 |

COD. 01LU55

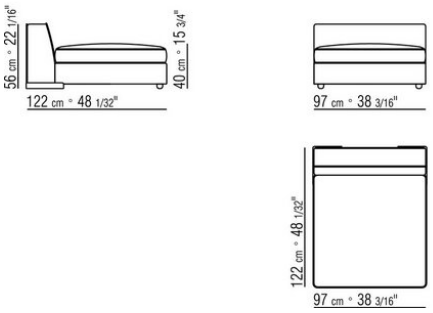

COD. 01LU56

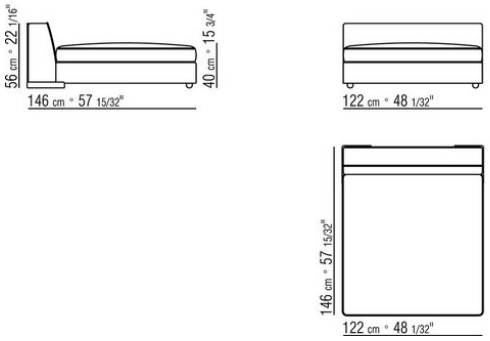

COD. 01LU93

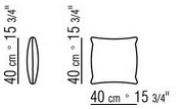

COD. 01LU94

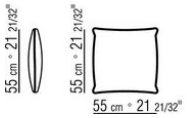

COD. 01LU98

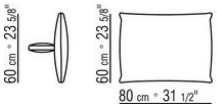

COD. 01LU91

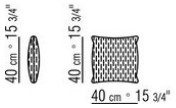
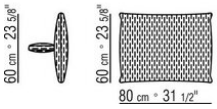
COD. 01LU92