DATENBLATT

CURVE COMFORT AIR 8 M2

Rev. 2022113001

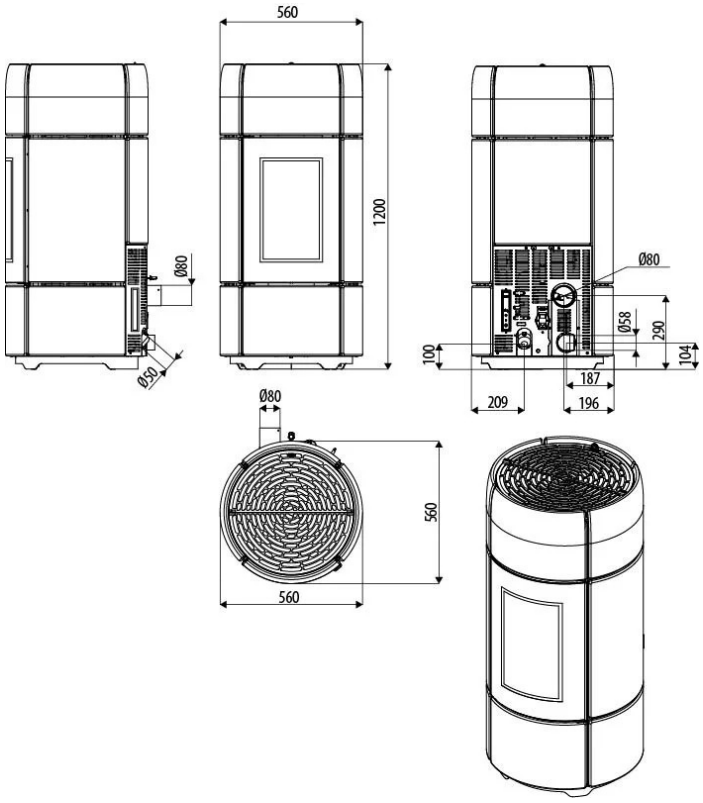

A+

ECO DESIGN 2022

EN 14785
BImSChV Stufe 2
Regensburger BStV / Aachener BStV / Munchener BStV
ART.15a B-VG / LRV
4 stelle DM.186 / Conto Termico 2.0

Nominale Nutzleistung (Max)	**8.1 kW**
Minimale Nutzleistung	**3.5 kW**
Wirkungsgrad bei Max.-Betr.	**90.9 %**
Wirkungsgrad bei Min.-Betr.	**91.5 %**
Energieeffizienzklasse (skalieren A++ / G)	**A+**
Energieeffizienzindex (EEI)	**128 %**
Raumheizungs-Jahresnutzungsgrad (ηs)	**87 %**
Max. Temperatur der austretenden Rauchgase	**188 °C**
Min. Temperatur der austretenden Rauchgase	**108 °C**
Feinstaub/OGC/NOx (nominale mit 13% O2)	**17 - 1 - 142 mg/Nm3**
CO bei 13% O_2 min. und max	**0.014 - 0.008 %**
CO_2 min. und max	**7.2 - 14 %**
Minimal zulässiger Schornsteinzug bei min. Leistung	**5 Pa**
Abgasmasse min. und max	**3.7 - 4.3 g/sec**
Fassungsvermögen des Pelletbehälters	**32 l**
Brennstoffabmessungen	**Ø 6mm L 3 ÷ 40mm**
Stündlicher Verbrauch min. und max	**0.8 - 1.8 kg/h ***
Betriebsautonomie bei min. und max	**26 - 12 h ***
Heizbarer Rauminhalt m3	**147 - 231 - 405 ****
Verbrennungslufteinlass	**Ø 50 mm**
Luftaufnahme	**80 cm2**
Rauchgasaustritt	**Ø 80 mm**
Elektrische Nennleistung (EN 60335-1)	**94 W (max 340 W)**
Versorgungsspannung und Frequenz	**230 Volt / 50 Hz**
Netto-Gewicht	**130 kg**
Abstand von brennbaren Materialien (rückwärtig/seitlich/niedriger)	**120 mm / 200 mm / 0 mm**
Abstand von brennbaren Materialien (Vorderseite/Decke)	**800 mm / 1000 mm**

* Die Werte können je nach Art des verwendeten Brennstoffs schwanken.
**Heizbarer Rauminhalt je nach pro m3 geforderter Leistung (jeweils 55-35-20 W/m3)