FLEXFORM

# **DESCO** *ANTONIO CITTERIO* **2022**

**MESAS DE CENTRO**

**FLEXFORM** Spa
Via Einaudi 23/25 20821 Meda (MB) Italy | Tel. +39 0362 3991 | info@flexform.it | www.flexform.it

## **DESCO** | *ANTONIO CITTERIO* | **2022**

MESITA
**Estructura** de madera maciza torneada de nogal canaletto en los acabados natural, teñido extra; o de madera maciza de fresno en los acabados natural, teñido nogal, teñido teca, teñido wengué, teñido ébano y teñido marrón.
**Tablero** de madera chapada en nogal canaletto en los acabados natural, teñido extra; o madera chapada en fresno en los acabados natural, teñido nogal, teñido teca, teñido wengué, teñido ébano, teñido marrón; o en mármol en los acabados calacatta oro brillante, calacatta oro mate, blanco carrara brillante, negro marquina brillante, emperador brillante, emperador mate, emperador light brillante, marrón damasco brillante, marrón damasco mate, gris stardust brillante, gris stardust mate.
**Patas** de aluminio fundido a presión en los acabados satinado, cromado, bruñido, cromo negro y antracita brillante. Apoyo en el suelo con conteras de material termoplástico.

Flexform se reserva el derecho de realizar, en cualquier momento y sin aviso previo, cualquier tipo de mejoras o cambios que considere necesarios para los propios productos, ya sean de naturaleza estética o técnica, así como con relación a los tamaños y materiales.

**COD. 02A264**

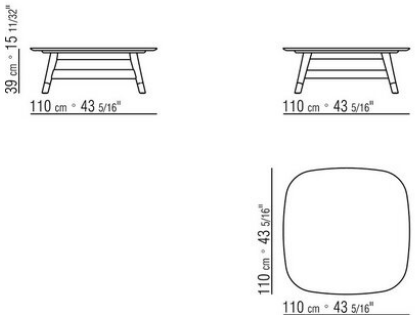


**COD. 02A265**

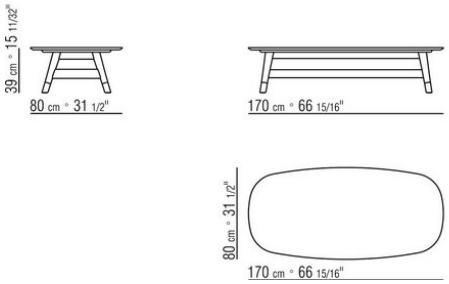


**COD. 02A266**

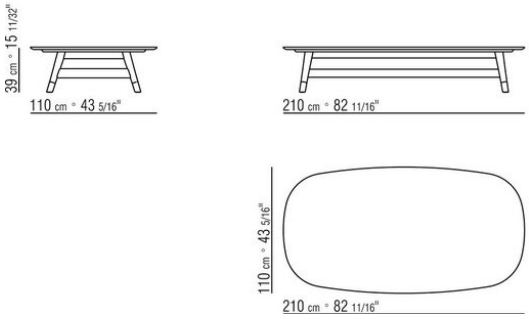


**COD. 02A274**

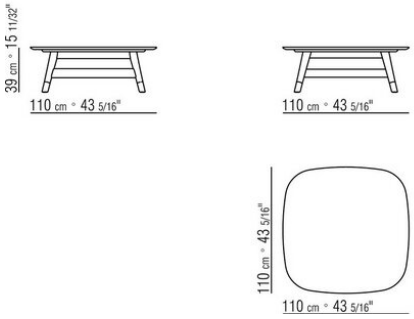


**COD. 02A275**

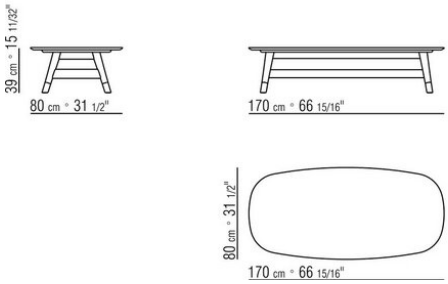

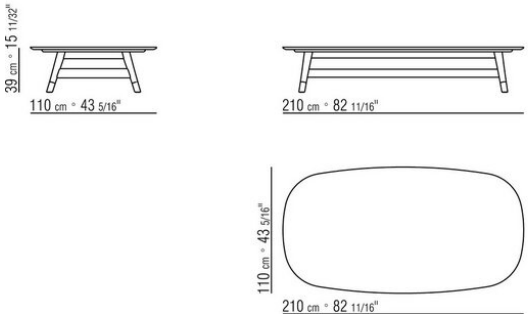
**COD. 02A276**