FLEXFORM

ROBERTO LAZZERONI **2015**

沙发

FLEXFORM Spa
Via Einaudi 23/25 20821 Meda (MB) Italy | Tel. +39 0362 3991 | info@flexform.it | www.flexform.it

| *ROBERTO LAZZERONI* | **2015**

结构采用白蜡木实木，表面处理有天然色，乌木色，鸡翅木色，棕色。与地面接触的脚垫为热塑性材料
座椅采用实木，填充不同密度的延展性聚氨酯与涤纶
靠垫填充延展性聚氨酯和涤纶
可选抱枕采用消毒鹅毛填充（获意大利羽绒羽毛制成品质量协会ASSOPIUMA金标认证）。选配的抱枕可根据要求提供定制，价格另计
编号为1LB20的产品建议选用4个规格为63x55 CM的靠垫
覆盖面料有织物与真皮版本可选，均可拆卸

保留在任何时候对其产品进行其认为适当的改进或修改的权利，包括美学性质、技术性质、尺寸和材料等方面，恕不另行通知。

COD. 01LB20

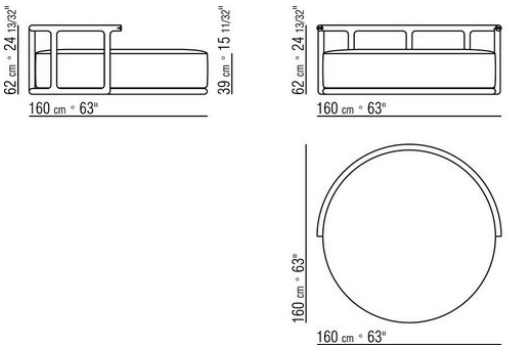

COD. 01LB98

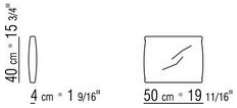
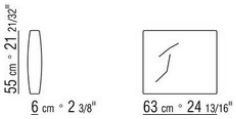
COD. 01LB99