FLEXFORM

ATLANTE *ANTONIO CITTERIO* **2020**

DAYBEDS

FLEXFORM Spa
Via Einaudi 23/25 20821 Meda (MB) Italy | Tel. +39 0362 3991 | info@flexform.it | www.flexform.it

ATLANTE | *ANTONIO CITTERIO* | **2020**

DAYBED
Gestell: aus Aluminium mit pulverbeschichtung in den Farben Weiß 100, weinrot 405, Kaki 705, brüniert, grau 715 oder lack gaufriert in den Farben Weiß 300, Sand 310, ziegelrot 320, Salbei 330, Terrakotta 325, waldgrün 335 und Carbon 350. Und bespannt mit elastischen wasserabweisenden Riemen in den Farben Sand 9001, grau 9003, anthrazit 9005, schwarz 9009.
Verstellbare Rückenlehne: aus iroko-massivholz in den Ausführungen Natur, gebeizt grau, gebeizt braun. Verstellmechanismus der Rückenlehne aus Edelstahl 316 elektropoliert und Zahnstange aus Kunststoff in der Farbe grau.
Sitzkissen und Rückenlehne: aus polyestervlies mit Kern aus formbeständigem material mit einheitlicher dichte mit wasserabweisendem stoffbezug.
Beine: aus aluminiumguss mit pulverbeschichtung in den Farben Weiß 100, weinrot 405, Kaki 705, brüniert, grau 715 oder lack gaufriert in den Farben Weiß 300, Sand 310, ziegelrot 320, Salbei 330, Terrakotta 325, waldgrün 335 und Carbon 350. Ziegelrot 320 und Weiß 300. Beine mit kunststoffgleitern.
Rolle: aus aluminiumguss mit pulverbeschichtung in den Farben Weiß 100, weinrot 405, Kaki 705, brüniert, grau 715 oder lack gaufriert in den Farben Weiß 300, Sand 310, ziegelrot 320, Salbei 330, Terrakotta 325, waldgrün 335 und Carbon 350. Mit kunststoffprofil in der Farbe grau.
Bezug Sitzkissen: abziehbarer stoffbezug.
Profil Bezug: die Konfektionierung sieht ein grosgrain-profil vor, das in allen Farben der farbmusterkarte ausgeführt werden kann.
Cover: aus wasserdichtem material. Die Schutzhülle ist auf Anfrage gegen Aufpreis erhältlich.

Flexform behält sich das Recht vor, jederzeit und ohne Vorankündigung Verbesserungen oder Änderungen an seinen Produkten durchzuführen, die Flexform für angemessen hält und die das Design, die Technik, die Maße und die Materialien der Produkte betreffen können.

COD. 0274G8

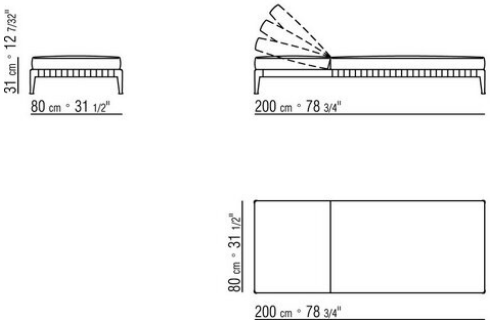

COD. 0274G9

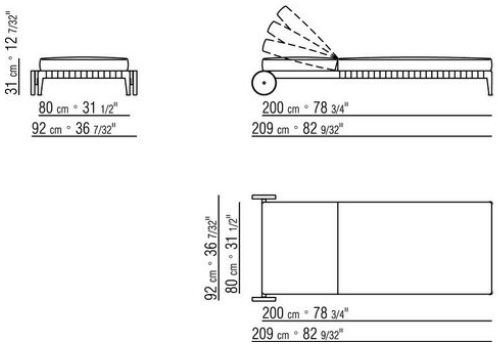

0274XA

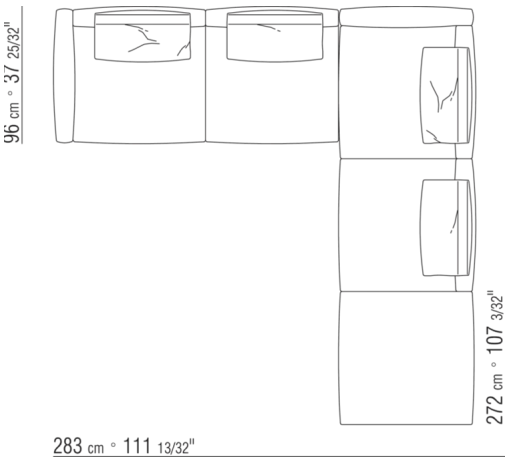

N.1 COD.0274B3 - ENDELMENT L CM.187 x96
N.1 COD.0274C7 - LANGE ECKE L CM.272 x96

0274XB

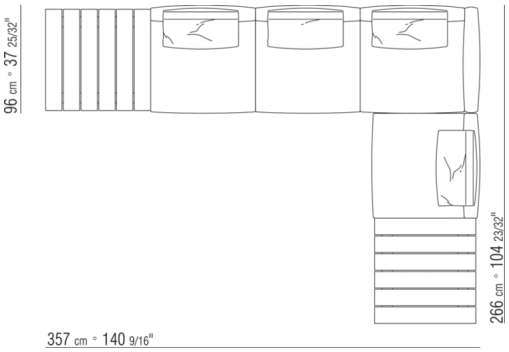

N.1 COD.0274D8 - ENDELEMENT R MIT HOLZABLAGE CM.170 x96
N.1 COD.0274B2 - ENDELMENT R CM.187 x96
N.1 COD.0274D9 - ENDELEMENT L MIT HOLZABLAGE CM.170 x96