FLEXFORM

MAX *ANTONIO CITTERIO* **1983**

SOFÁS

FLEXFORM Spa
Via Einaudi 23/25 20821 Meda (MB) Italy | Tel. +39 0362 3991 | info@flexform.it | www.flexform.it

MAX | *ANTONIO CITTERIO* | **1983**

Estructura de metal en los acabados satinado, cromado, cromo negro, bruñido, antrcaita brillo. Apoyo en el suelo sobre patas de material termoplástico
Respaldo de metal con relleno de espuma de poliuretano recubierto con tela protectora a juego
Asiento de metal con relleno de poliuretano estampado recubierto con tela protectora a juego
Tapicería no desenfundable tanto en la versión de tela como en la versión de piel

Flexform se reserva el derecho de realizar, en cualquier momento y sin aviso previo, cualquier tipo de mejoras o cambios que considere necesarios para los propios productos, ya sean de naturaleza estética o técnica, así como con relación a los tamaños y materiales.

COD. 011903

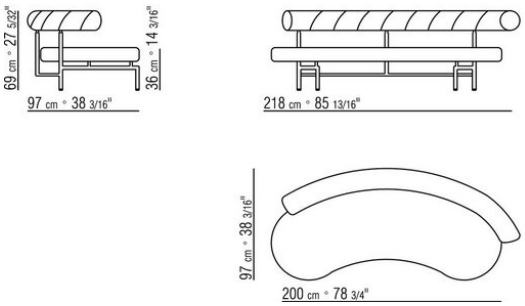
69 cm = 27 5/32"
36 cm = 14 3/16"
97 cm = 38 3/16"
218 cm = 85 13/16"
97 cm = 38 3/16"
200 cm = 78 3/4"