FLEXFORM

GUSCIO *ANTONIO CITTERIO* **2012**

SOFÁS

FLEXFORM Spa
Via Einaudi 23/25 20821 Meda (MB) Italy | Tel. +39 0362 3991 | info@flexform.it | www.flexform.it

GUSCIO | *ANTONIO CITTERIO* | **2012**

SOFA
Estructura de poliuretano rígido y poliuretano estampado. En la versión soft también con fibra y memory foam
Cojines del asiento de plumón de ganso esterilizado (certificación de assopiuma, etiqueta dorada) con inserto en material indeformable
Cojines del respaldo de plumón de ganso esterilizado (certificación de assopiuma, etiqueta dorada). Los cojines del respaldo se realizan bajo pedido con cargo extra
Patas sofá de madera maciza nogal canaletto, nogal canaletto teñido extra, fresno natural, teñido teka, teñido wenge, teñido ebano, teñido nogal, teñido marron. También en metal satinado, cromado, brunito o cromo negro o champagne. Apoyo en el suelo sobre patas de material termoplástico
Patas sofá cod.15v13 de metal satinado, cromado, brunito, cromo negro, antracita brillo. Apoyo en el suelo sobre patas de material termoplástico
Tapicería no desenfundable tanto en la versión de tela como en la versión de piel, verificar con fabrica la factibilidad del tejido a utilizar

Flexform se reserva el derecho de realizar, en cualquier momento y sin aviso previo, cualquier tipo de mejoras o cambios que considere necesarios para los propios productos, ya sean de naturaleza estética o técnica, así como con relación a los tamaños y materiales.

COD. 015V02

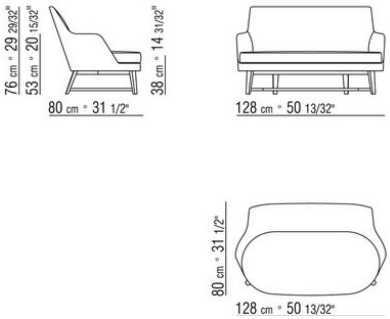

COD. 015V12

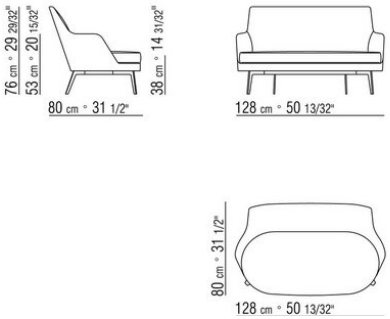

COD. 015V13

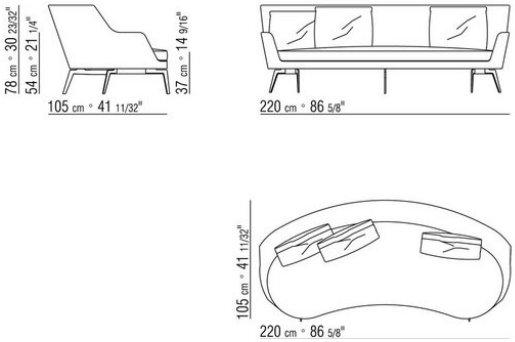
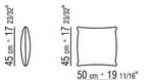
COD. 015V99