FLEXFORM

ANSEL *ANTONIO CITTERIO* **2020**

SOFÁS

FLEXFORM Spa
Via Einaudi 23/25 20821 Meda (MB) Italy | Tel. +39 0362 3991 | info@flexform.it | www.flexform.it

ANSEL | *ANTONIO CITTERIO* | **2020**

Estructura de acero inoxidable 316 pintada al horno con polvos epoxídicos en los colores blanco 100, rojo vino 405, verde caqui 705, bruñido, electropulido o en el acabado lacado texturizado disponible en los colores arena 310, verde salvia 330, ladrillo 320 y blanco 300; recubierta con cintas elásticas hidrófugas en los colores arena 9001, gris 9003, antracita 9005, negro 9009
Cojín del asiento de fibra de poliéster con inserto en material indeformable de densidad única recubierto con tela hidrófuga
Respaldo y reposabrazos de madera maciza de iroko en los acabados natural, barnizado gris, barnizado marron. Tirantes y tornillos de acero inoxidable 316, espaciadores de aluzinc fundido a presión pintados al horno con polvos epoxídicos con acabado transparente
Cojines de respaldo / cojines de rodillo en fibra de poliéster y funda hidrófuga
Cojines opcionales de fibra de poliéster y funda hidrófuga. Bajo pedido con recargo en el precio
Patas de aluminio fundido a presión pintadas al horno con polvos epoxídicos en los colores blanco 100, rojo vino 405, verde caqui 705, bruñido, electropulido o en el acabado lacado texturizado disponible en los colores arena 310, verde salvia 330, ladrillo 320 y blanco 300. Apoyo en el suelo sobre patas de material termoplástico
Funda de tela desenfundable
Perfil de la tapicería: la confección incluye un perfil de grosgrain que se puede realizar en todos los colores del muestrario
Cubierta en material impermeable, la cubierta se proporciona bajo pedido con recargo en el precio

Flexform se reserva el derecho de realizar, en cualquier momento y sin aviso previo, cualquier tipo de mejoras o cambios que considere necesarios para los propios productos, ya sean de naturaleza estética o técnica, así como con relación a los tamaños y materiales.

COD. 0277A3

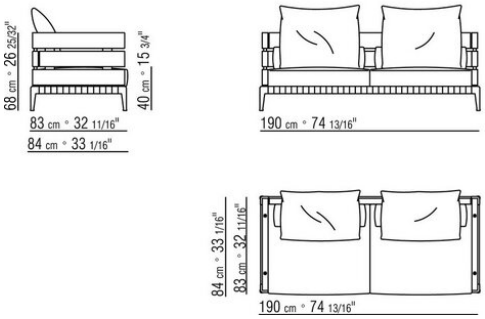

COD. 0277A5

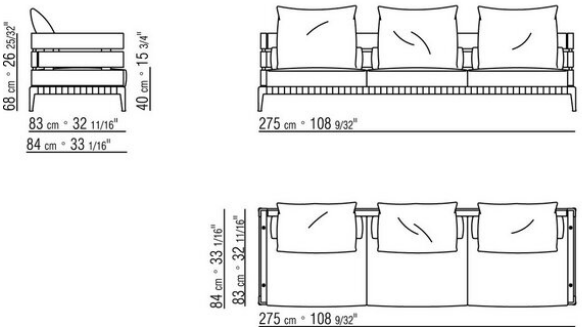

COD. 0277A7

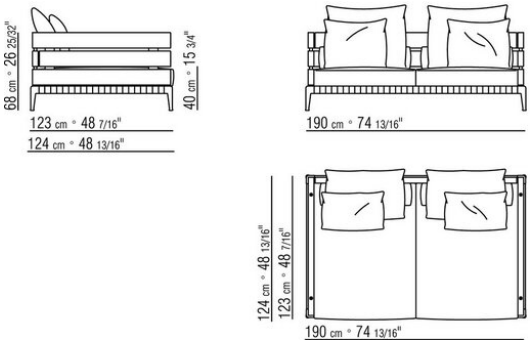

COD. 0277A9

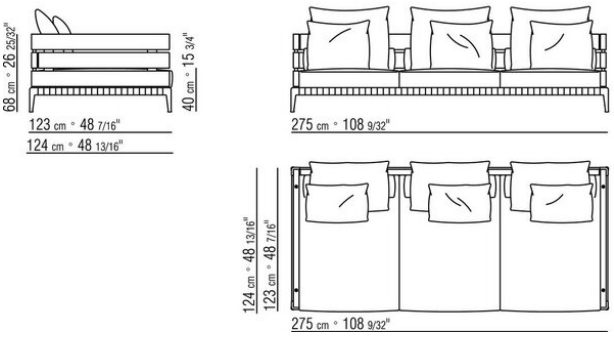

COD. 0277D5

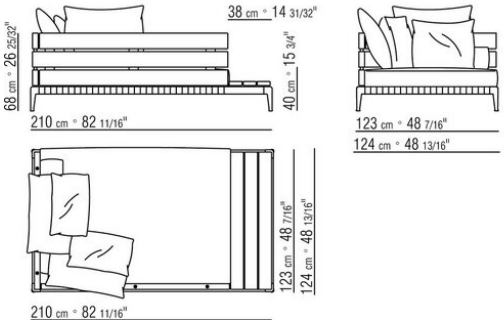

COD. 0277M7

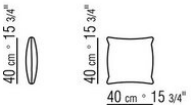

COD. 0277M8

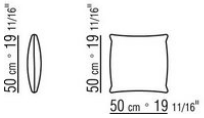
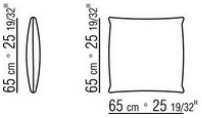
COD. 0277M9