FLEXFORM

BOMA *ROBERTO LAZZERONI* **2022**

MESAS

FLEXFORM Spa
Via Einaudi 23/25 20821 Meda (MB) Italy | Tel. +39 0362 3991 | info@flexform.it | www.flexform.it

BOMA | *ROBERTO LAZZERONI* | **2022**

Estructura de madera maciza de nogal canaletto en los acabados natural, teñido extra; o madera maciza de fresno en los acabados natural, teñido nogal, teñido teca, teñido wengué, teñido ébano y teñido marrón. Tirantes e insertos de acero inoxidable 316 en los acabados satinado, cromado, bruñido, cromo negro y antracita brillante.
Tablero de madera chapada en nogal canaletto en los acabados natural, teñido extra; o madera chapada en fresno en los acabados natural, teñido nogal, teñido teca, teñido wengué, teñido ébano, teñido marrón; o en mármol en los acabados calacatta oro brillante, calacatta oro mate, blanco carrara brillante, negro marquina brillante, emperador brillante, emperador mate, emperador light brillante, marrón damasco brillante, marrón damasco mate, gris stardust brillante, gris stardust mate.
Codigos 29785, 29795 no disponibiles en la versión de marmol**.**
Patas de zamak fundido a presión en los acabados satinado, cromado, bruñido, cromo negro y antracita brillante. Apoyo en el suelo con conteras de material termoplástico.

Flexform se reserva el derecho de realizar, en cualquier momento y sin aviso previo, cualquier tipo de mejoras o cambios que considere necesarios para los propios productos, ya sean de naturaleza estética o técnica, así como con relación a los tamaños y materiales.

COD. 029782

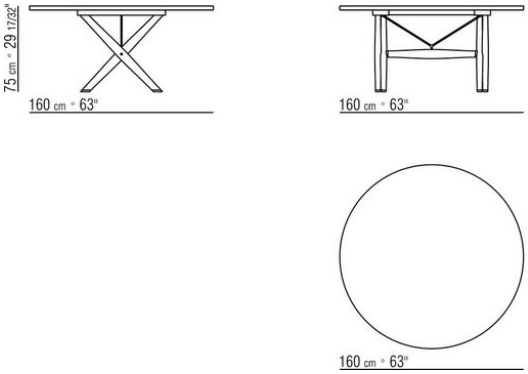

COD. 029785

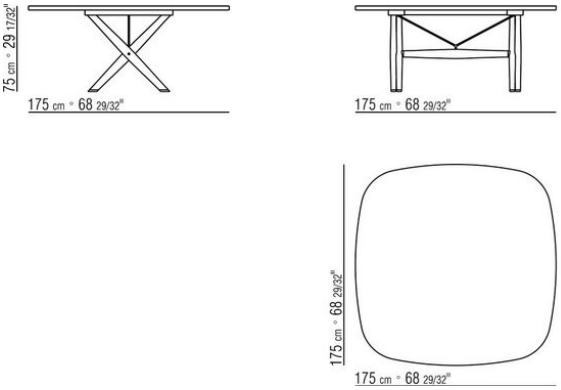

COD. 029786

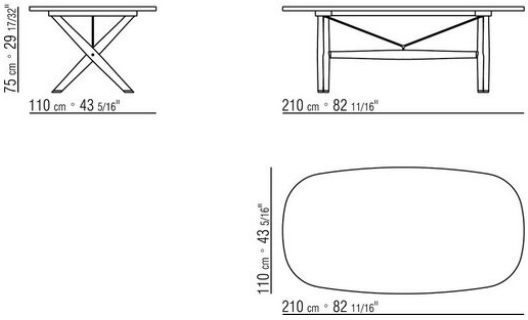

COD. 029787

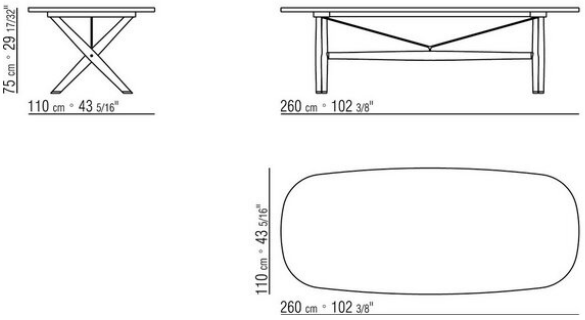

COD. 029792

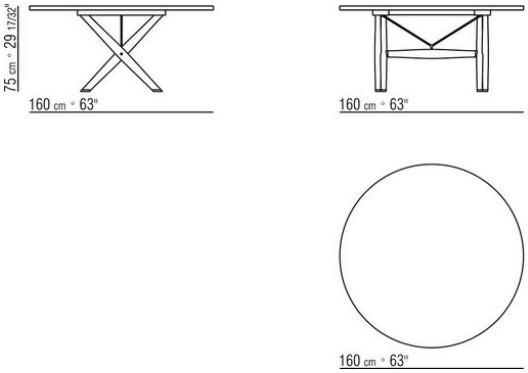

COD. 029795

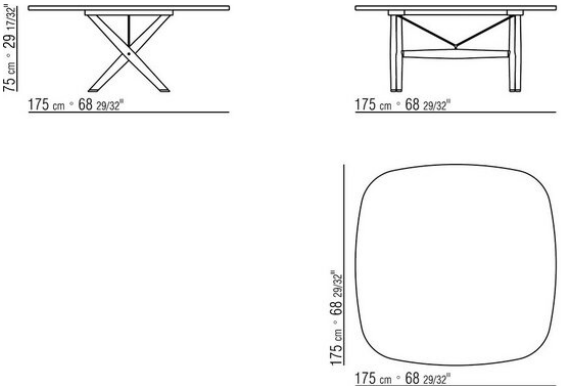

COD. 029796

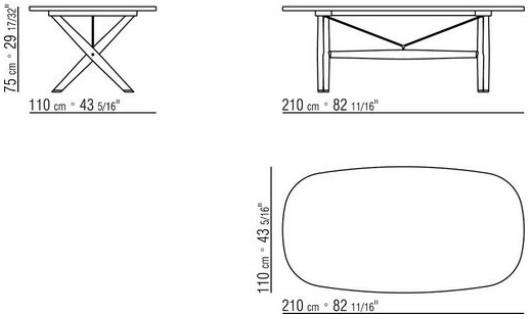
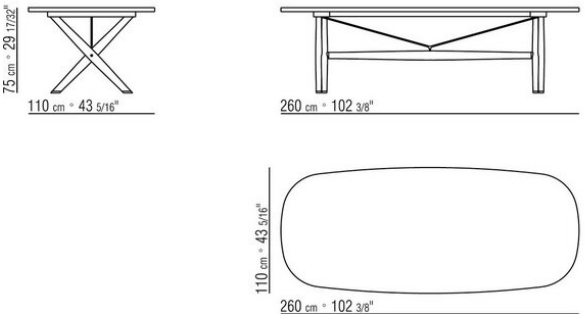
COD. 029797