FLEXFORM

MARLEY *ANTONIO CITTERIO* **2021**

POLTRONE

FLEXFORM Spa
Via Einaudi 23/25 20821 Meda (MB) Italy | Tel. +39 0362 3991 | info@flexform.it | www.flexform.it

MARLEY | *ANTONIO CITTERIO* | **2021**

Struttura in poliuretano stampato rivestito in tessuto protettivo accoppiato
Cuscino seduta in piuma d'oca sterilizzata (certificata Assopiuma, etichetta oro) con inserto in materiale indeformabile a densità differenziata
Cuscino schienale in piuma d'oca sterilizzata (certificata Assopiuma, etichetta oro)
Base girevole in alluminio pressofuso nelle finiture satinato, cromato, brunito, cromato nero, antracite lucido. Appoggio a terra su puntali in materiale termoplastico
Base fissa in metallo nelle finiture satinato, cromato, brunito, cromato nero, antracite lucido. Appoggio a terra su puntali in materiale termoplastico. Maniglia ricoperta in pelle, la scelta della pelle è da effettuarsi previa verifica della possibilità di utilizzo.
Rivestimento sfoderabile sia nella versione in tessuto che nella versione in pelle

Flexform si riserva il diritto di apportare, in qualsiasi momento e senza preavviso, migliorie o modifiche che dovesse ritenere opportune ai propri prodotti, siano esse di natura estetica, tecnica, così come relative a dimensioni e materiali.

COD. 028623

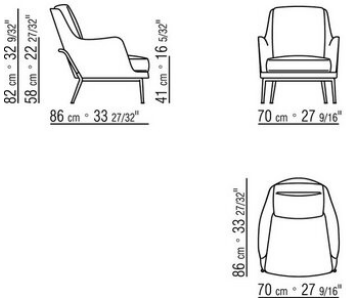
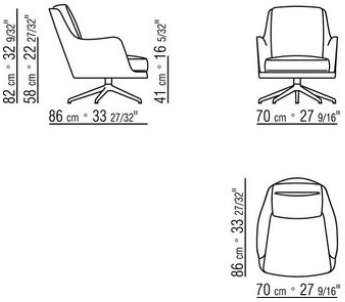
COD. 028625