FLEXFORM

ONTARIO *ANTONIO CITTERIO* **2020**

CANAPÉS

FLEXFORM Spa
Via Einaudi 23/25 20821 Meda (MB) Italy | Tel. +39 0362 3991 | info@flexform.it | www.flexform.it

ONTARIO | *ANTONIO CITTERIO* | **2020**

Structure en iroko massif finition naturel, teinté gris, laqué blanc, teinté marron. Entretoises en fonte de zamak peinte au four a la poudre epoxy finition transparente
piétement en acier inox 316 peint au four a la poudre epoxy et panneau en stratifie compact. Repose sur des patins en matériau thermoplastique
Coussin d'assise en polyuréthane expansé et polyuréthane expansé et fibre de polyester, recouvert d'un tissu de protection multicouche déperlant
Coussin de dossier en polyuréthane expansé et fibre de polyester et housse déperlante. Rouleau en polyuréthane expansé et fibre de polyester et housse déperlante
Coussins en option en polyuréthane expansé et fibre de polyester et housse déperlante. Disponibles sur demande avec un supplement de prix
Revêtement déhoussable en tissu
Housse de protection en matériau imperméable, la housse est disponible sur demande avec un supplement de prix

Flexform se réserve le droit d'apporter, à tout moment et sans préavis, les améliorations ou les modifications qu'elle juge appropriées à ses produits, qu'elles soient d'ordre esthétique ou technique, ou qu'elles portent sur les dimensions ou les matériaux.

COD. 0279A2

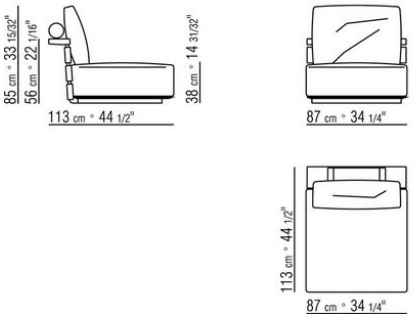

COD. 0279A4

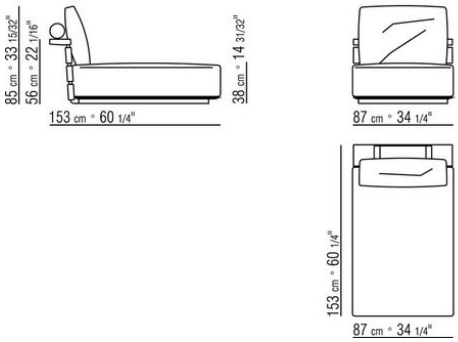

COD. 0279B1

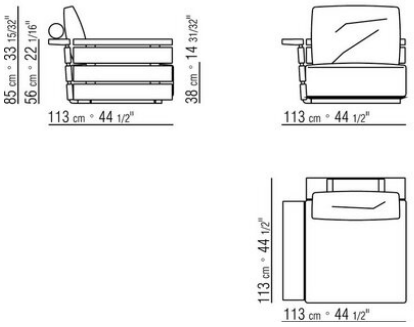

COD. 0279B5

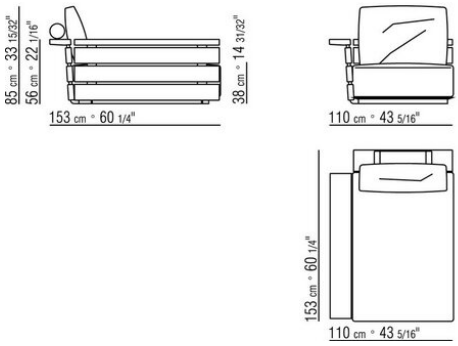

COD. 0279D5

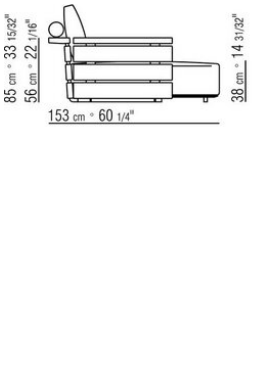

COD. 0279G0

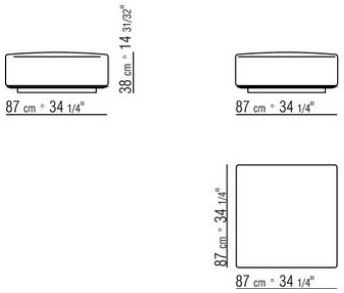

COD. 0279M7

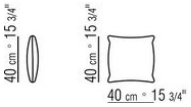

COD. 0279M9

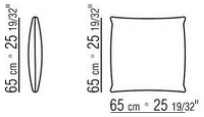

0279XA

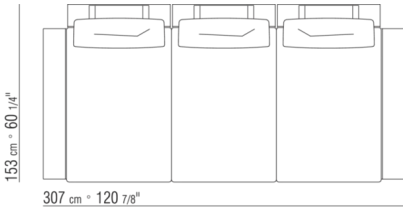

N.1 COD.0279B5 - COTE G CM.110 x153
N.1 COD.0279A4 - ELEMENT CM.87 x153
N.1 COD.0279B4 - COTE D CM.110 x153

0279XB

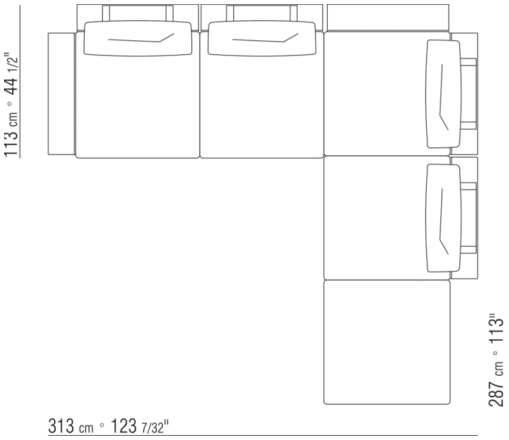

N.2 COD.0279B1 - COTE G CM.113 x113
N.2 COD.0279A2 - ELEMENT CM.87 x113
N.1 COD.0279G0 - POUF CM.87 x87

0279XC

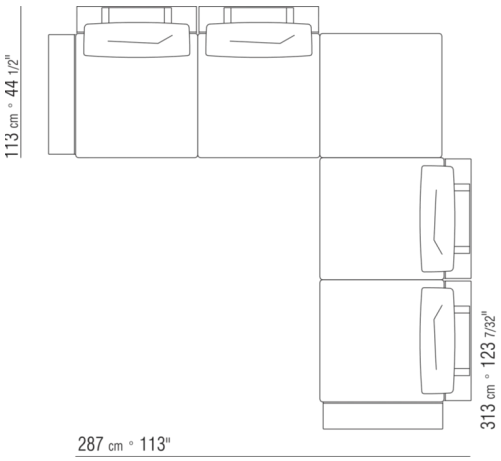

N.1 COD.0279B1 - COTE G CM.113 x113
N.2 COD.0279A2 - ELEMENT CM.87 x113
N.1 COD.0279G0 - POUF CM.87 x87
N.1 COD.0279B0 - COTE D CM.113 x113