FLEXFORM

MAGNUM *DESIGN CENTER* **2003**

BETTEN/NACHTTISCHE

FLEXFORM Spa
Via Einaudi 23/25 20821 Meda (MB) Italy | Tel. +39 0362 3991 | info@flexform.it | www.flexform.it

MAGNUM | *DESIGN CENTER* | **2003**

Kopfteil Holzgestell mit Polyurethanpolsterung und passendem Schutzbezug aus Stoff
Polsterbettgestell perforierte Liegefläche aus Holz mit Polyurethanpolsterung und passendem Stoffschutzbezug
Gestell mit Bettkasten Mechanismus mit Gasdruckdämpfern und Lattenrost in Holz
Gestell mit Lattenrost höhenverstellbare Halterungen für Lattenrost, mögliche Einbautiefen: 4,5cm, 7,3cm, 9,5cm oder 12,6cm.
Bei einem Fremdlattenrost muss die Verwendbarkeit vorab mit dem Werk geprüft werden
Füsse in transparentem Metacrylat, durch eine Metallplatte fixiert
Bezug: Stoffbezug oder Lederbezug, beide Versionen abziehbar

Achtung: die Lattenroste werden immer einzeln geliefert. Ausser bei der Version mit Bettkasten

Flexform behält sich das Recht vor, jederzeit und ohne Vorankündigung Verbesserungen oder Änderungen an seinen Produkten durchzuführen, die Flexform für angemessen hält und die das Design, die Technik, die Maße und die Materialien der Produkte betreffen können.

COD. 011UL1

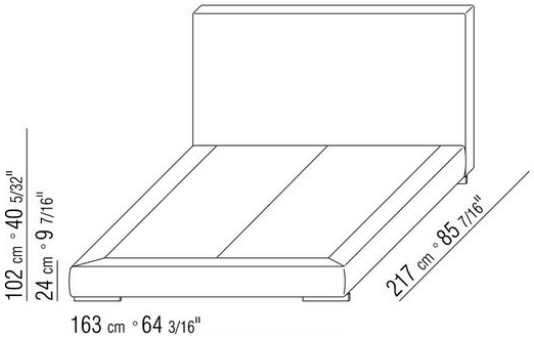

COD. 011UL2

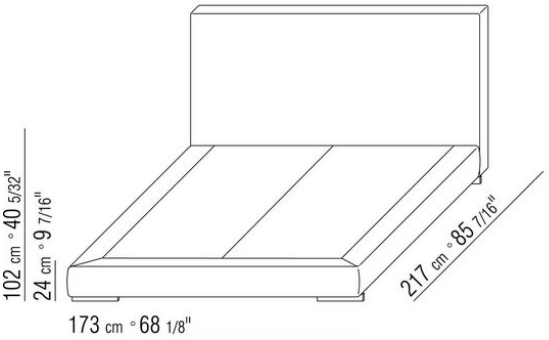

COD. 011UL3

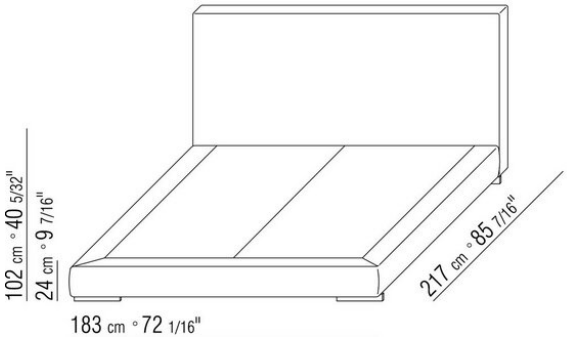

COD. 011UL5

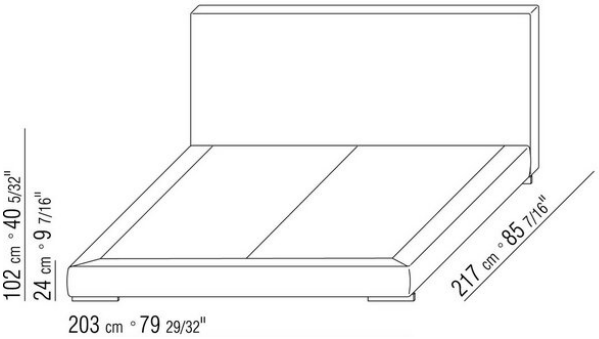

COD. 011UM1

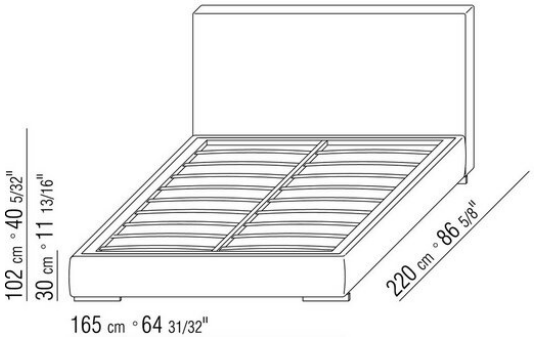

COD. 011UM2

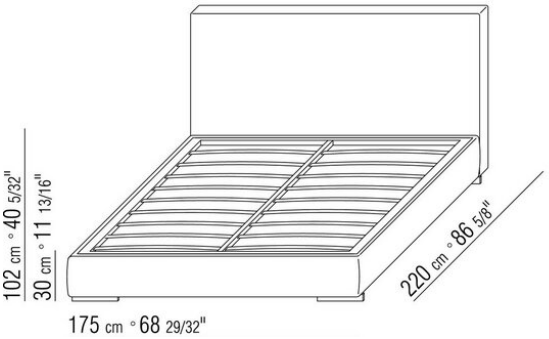

COD. 011UM3

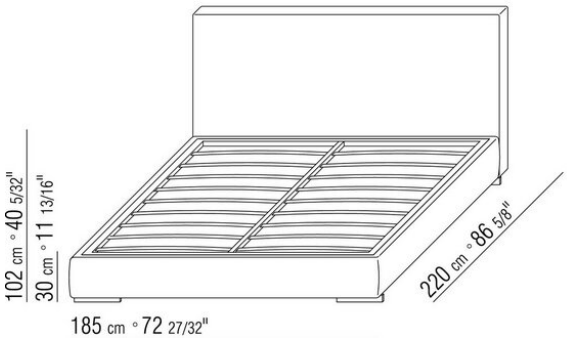

COD. 011UM5

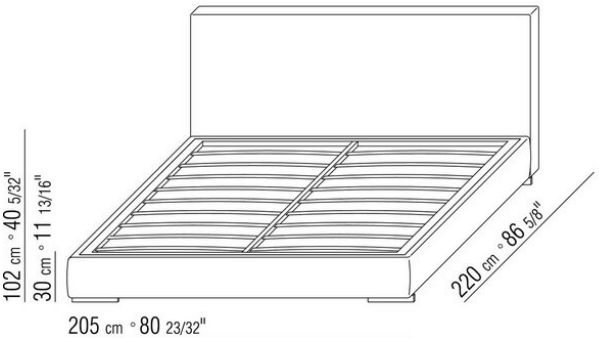

COD. 011UM6

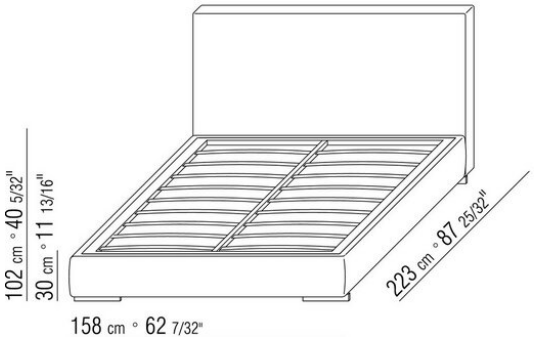

COD. 011UM8

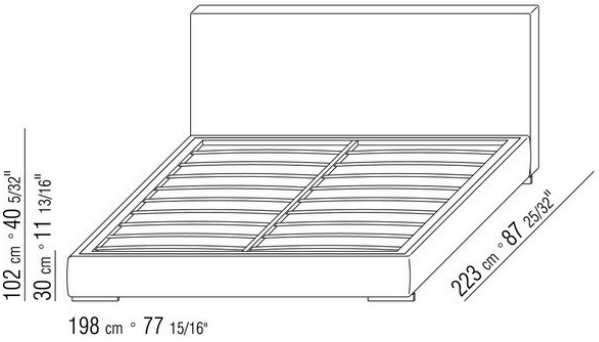

COD. 011UN1

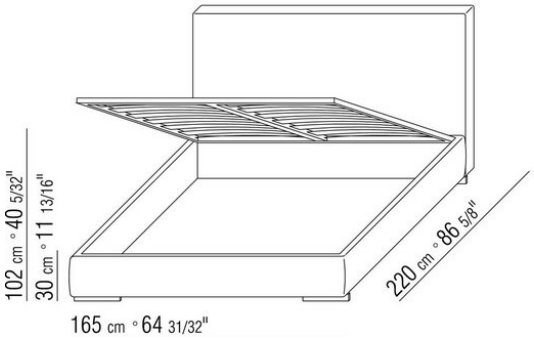

COD. 011UN2

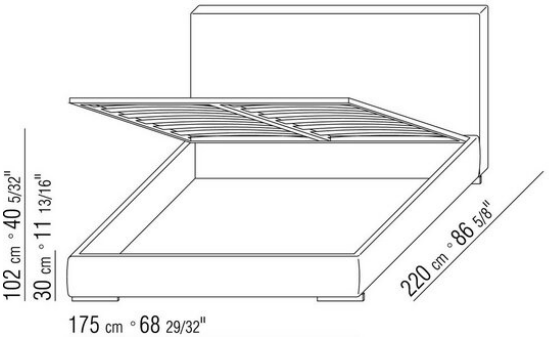

COD. 011UN3

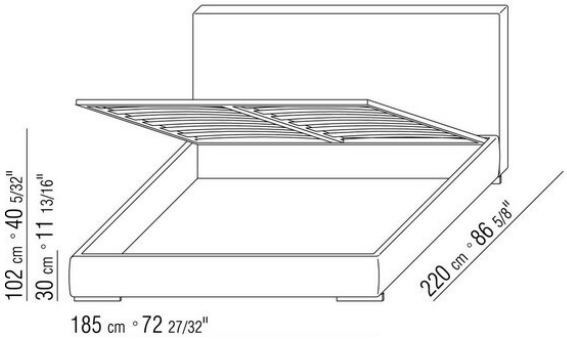

COD. 011UN5

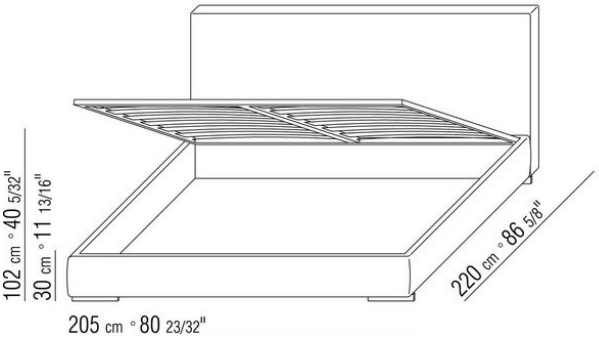

COD. 011UN6

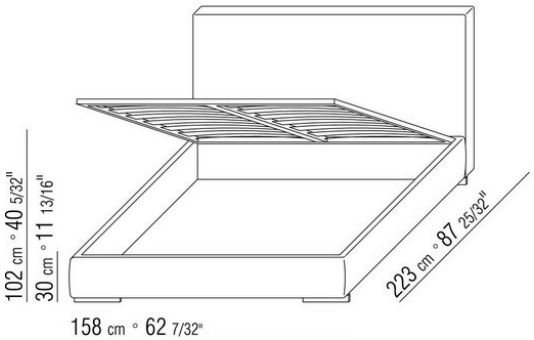

COD. 011UN8

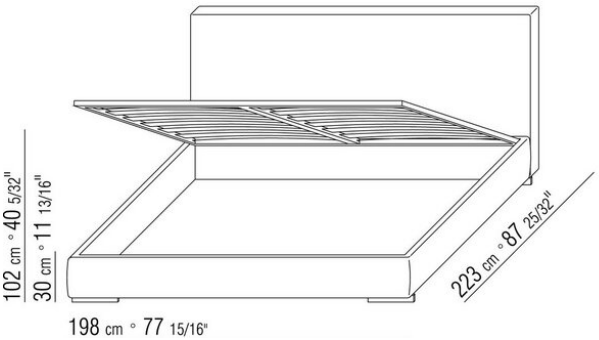

COD. 011UVA

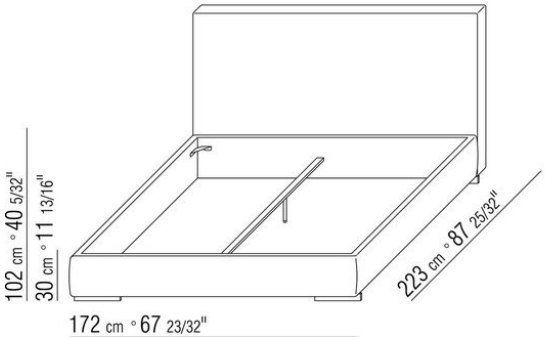

COD. 011UVC

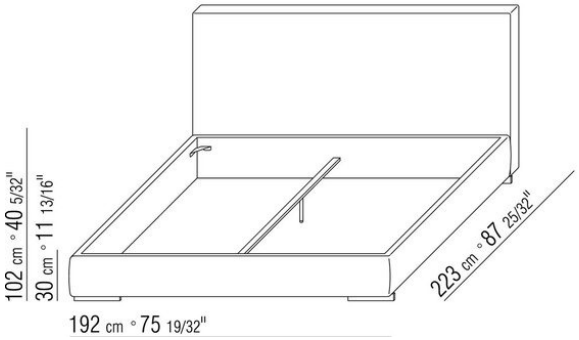

COD. 011UVE

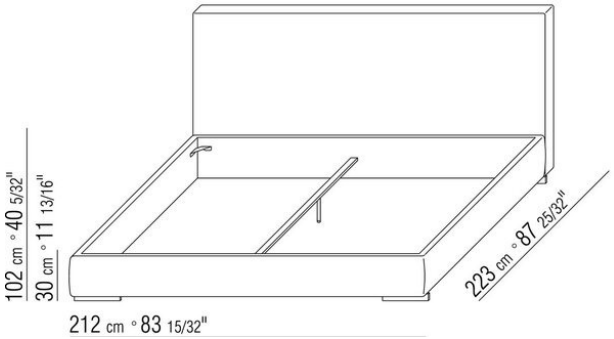

011UXA

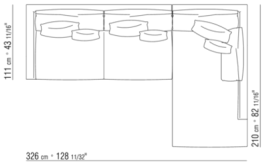

N.1 COD.011UB9 - ENDELMENT L / DACRON CM.215 x111
N.3 COD.011U96 - KISSEN CM.40 x40
N.1 COD.011UC7 - LANGE ECKE L / DACRON CM.111 x210
N.3 COD.011U97 - KISSEN CM.60 x55

011UXB

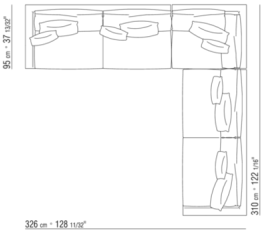

N.1 COD.011U79 - ENDELMENT L CM.215 x95
N.1 COD.011U78 - ENDELMENT R CM.215 x95
N.1 COD.011U70 - ECKELEMENT R CM.111 x95
N.5 COD.011U96 - KISSEN CM.40 x40
N.5 COD.011U97 - KISSEN CM.60 x55