FLEXFORM

FLY OUTDOOR *ANTONIO CITTERIO* **2019**

TABLES BASSES

FLEXFORM Spa
Via Einaudi 23/25 20821 Meda (MB) Italy | Tel. +39 0362 3991 | info@flexform.it | www.flexform.it

FLY OUTDOOR | *ANTONIO CITTERIO* | **2019**

PETIT TABLE
Structure en acier inox 316 finition electropoli ou peint au four a la poudre epoxy couleur blanc 100, rouge vin 405, vert kaki 705, bruni ou en finition laqué gaufré dans les couleurs suivantes: sable 310, vert sauge 330, brique 320 et blanc 300

Plateau en pierre, disponible en pierre de lave, porphyre, pierre de cardoso, beola argentée
Pieds en matériau thermoplastique
Housse de protection en matériau imperméable, la housse est disponible sur demande avec un supplement de prix

Flexform se réserve le droit d'apporter, à tout moment et sans préavis, les améliorations ou les modifications qu'elle juge appropriées à ses produits, qu'elles soient d'ordre esthétique ou technique, ou qu'elles portent sur les dimensions ou les matériaux.

COD. 014XH0

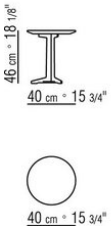

COD. 014XH1

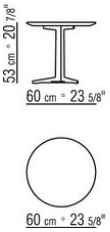

COD. 014XH2

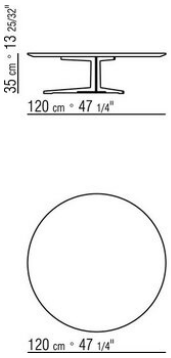

COD. 014XH4

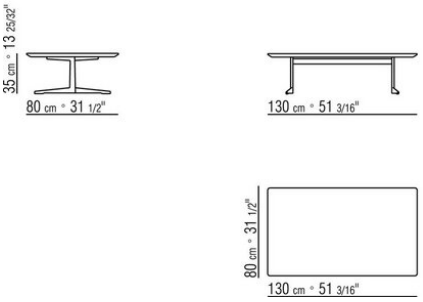
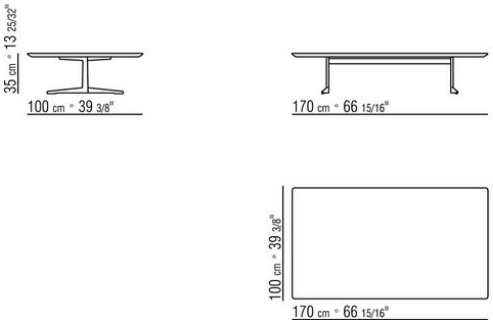
COD. 014XH5