FLEXFORM

CESTONE | CESTONE 09 *ANTONIO CITTERIO* 2008

ДИВАНЫ

FLEXFORM Spa
Via Einaudi 23/25 20821 Meda (MB) Italy | Tel. +39 0362 3991 | info@flexform.it | www.flexform.it

CESTONE | CESTONE 09 | *ANTONIO CITTERIO* | **2008**

Спинка и подлокотник из металла, отделка: сатинированная, хром, вороненая, черный хром, глянцевый антрацит, с кожаным плетением, цвет: серый (5003), темно-коричневый (5004), черно-коричневый (5013), черный (5005), оливковый (5006), красно-коричневый (5008), песочный (5001), табачный (5015), замша темно-коричневая (6004), замша черная (6005), замша оливковая (6003), замша песочная (6001), или из металла с наполнителем из формованного полиуретана, обивка из защитной дублированной ткани
Основание из металла и массива дерева с наполнителем из пенополиуретана, обивка из защитной дублированной ткани
Основание из металла, окраска в печи порошковыми эпоксидными красками.
Ножки с наконечниками из термопластика

Подушка спинки из стерилизованного гусиного пуха (сертификат Assopiuma, золотая этикетка) со вставкой из недеформируемого материала
Подушка сиденья из стерилизованного гусиного пуха (сертификат Assopiuma, золотая этикетка) со вставкой из недеформируемого материала дифференцированной плотности
Подушка подлокотника из стерилизованного гусиного пуха (сертификат Assopiuma, золотая этикетка)
Дополнительные подушки из стерилизованного гусиного пуха (сертификат Assopiuma, золотая этикетка).
Дополнительные подушки по запросу за дополнительную плату.
Обивка съемная, из ткани или из кожи
По запросу подлокотник/спинка с частым кожаным плетением за дополнительную плату

Flexform оставляет за собой право в любое время без предупреждения вносить улучшения и изменения в свою продукцию по своему усмотрению, включая эстетические или технические характеристики, размеры и материалы.

COD. 014L01

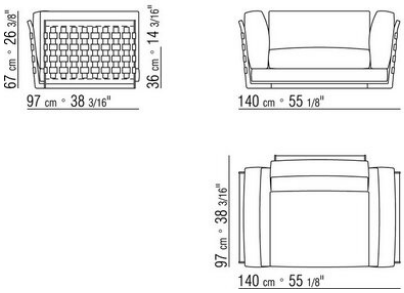

COD. 014L02

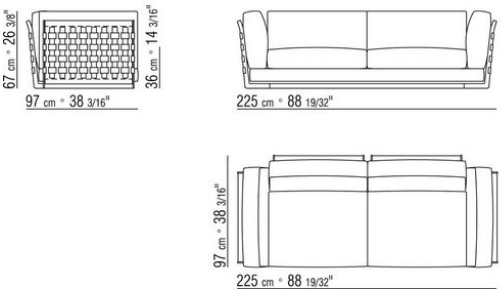

COD. 014L03

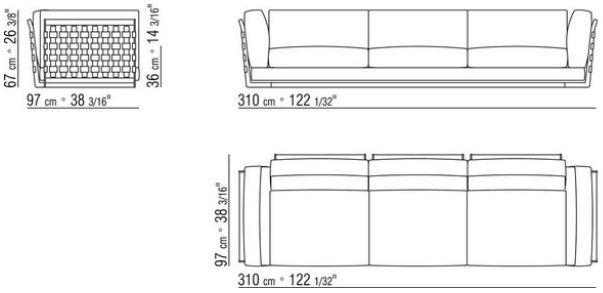

COD. 014L10

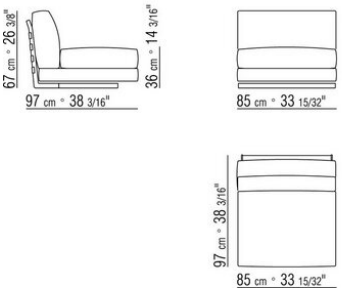

COD. 014L12

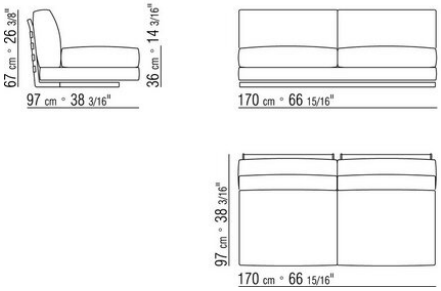

COD. 014L13

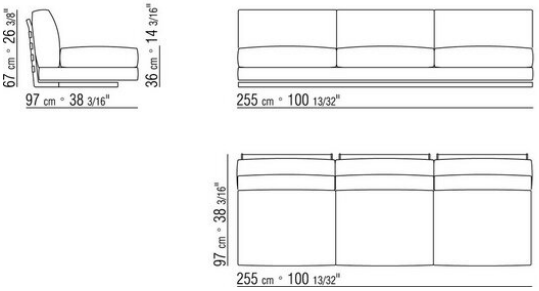

COD. 014L15

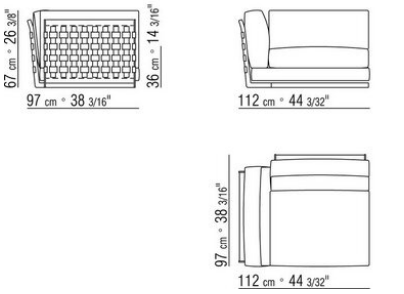

COD. 014L17

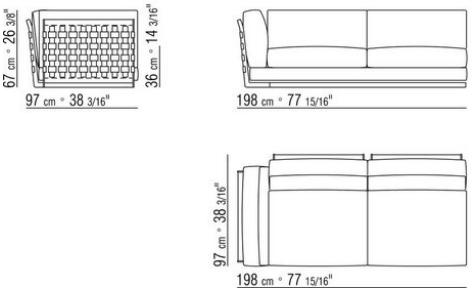

COD. 014L19

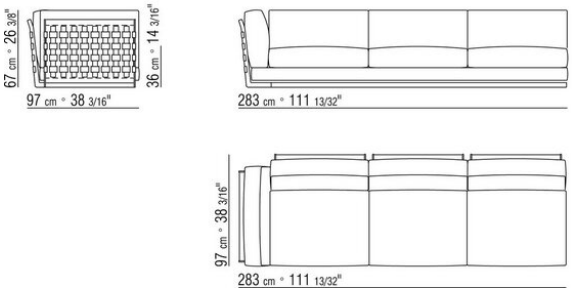

COD. 014L21

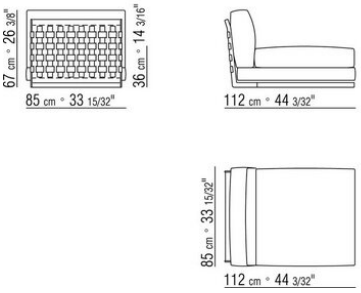

COD. 014L23

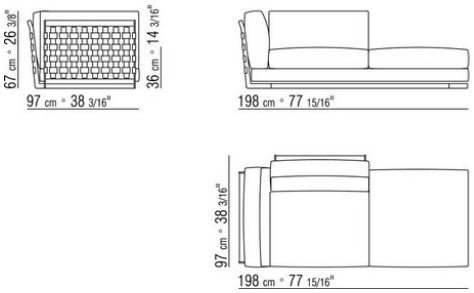

COD. 014L25

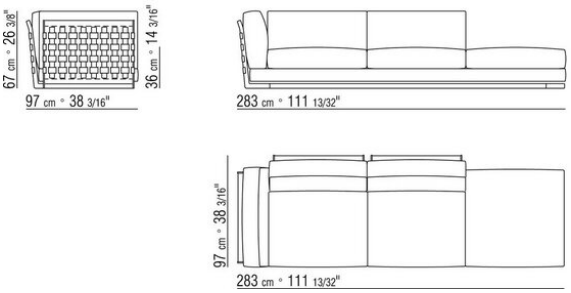

COD. 014L27

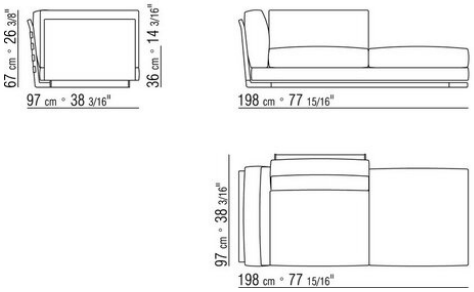

COD. 014L29

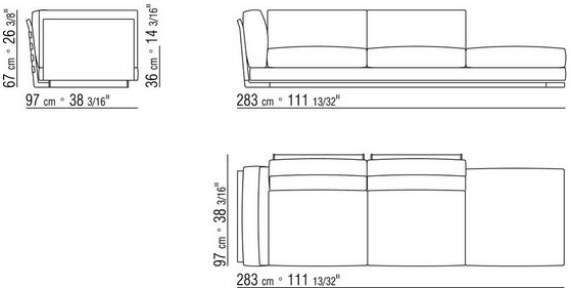

COD. 014L40

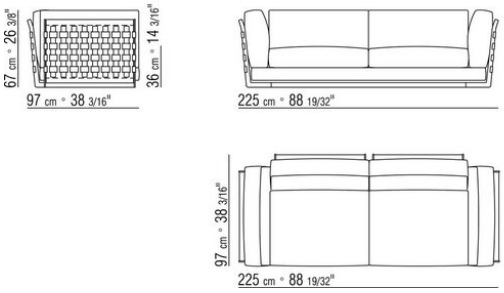

COD. 014L41

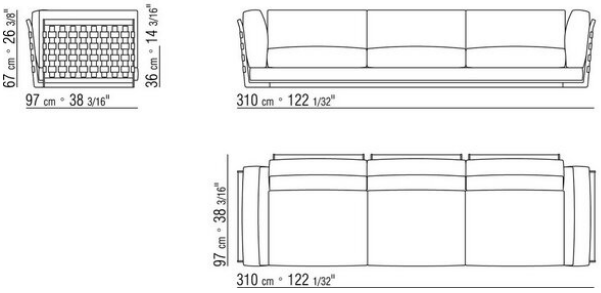

COD. 014L44

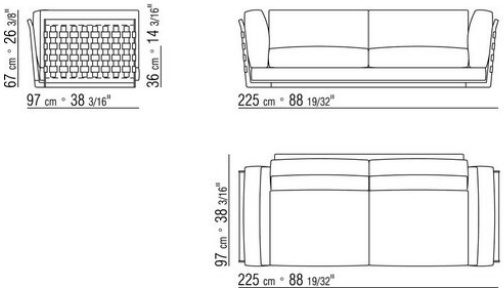

COD. 014L45

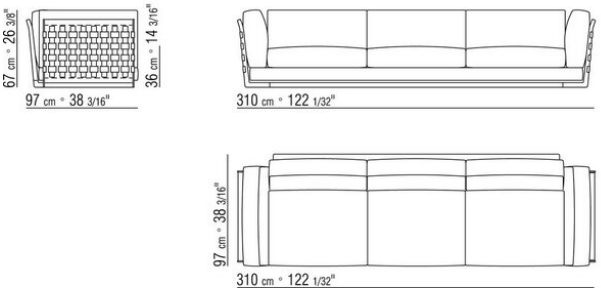

COD. 014L31

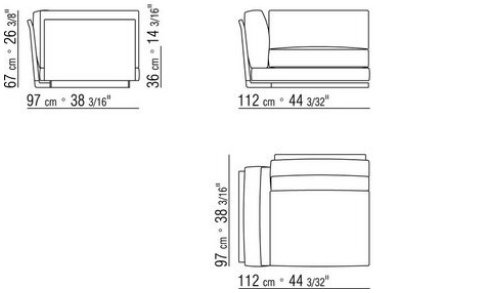

COD. 014L50

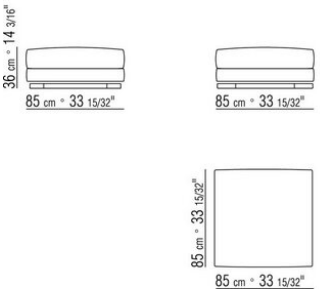

COD. 014L53

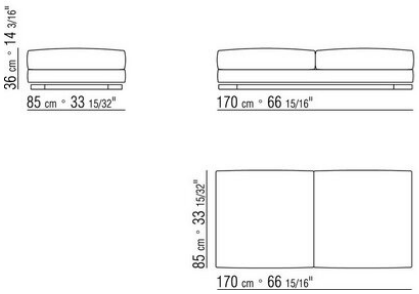

COD. 014L51

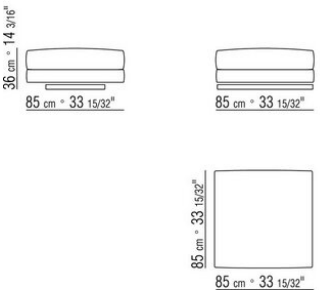

COD. 014L52

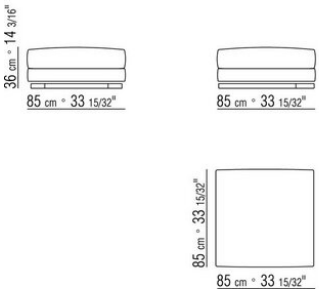

COD. 014L61

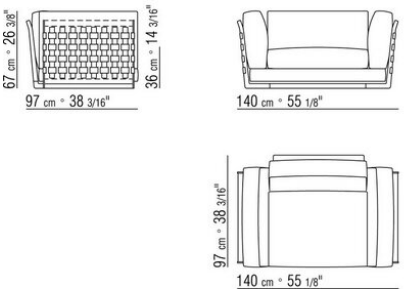

COD. 014L62

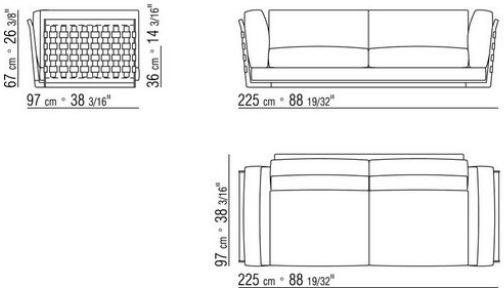

COD. 014L63

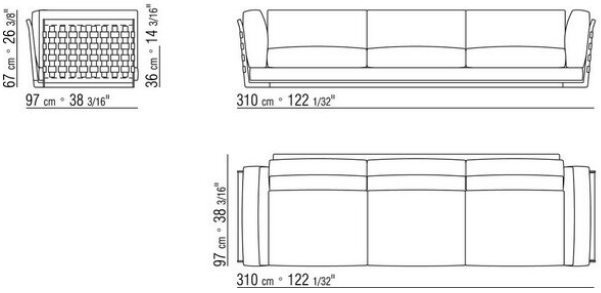

COD. 014L70

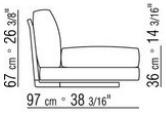

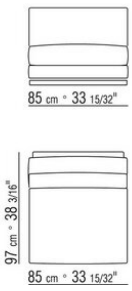

COD. 014L72

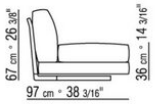

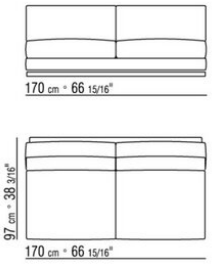

COD. 014L73

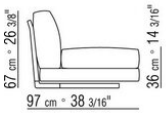

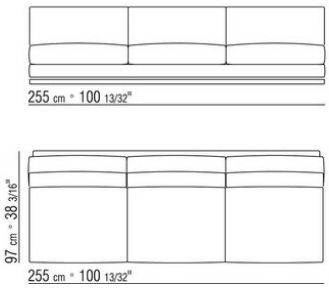

COD. 014L75

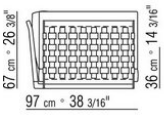

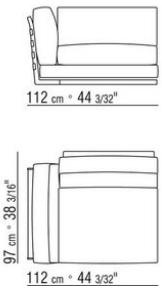

COD. 014L77

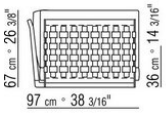

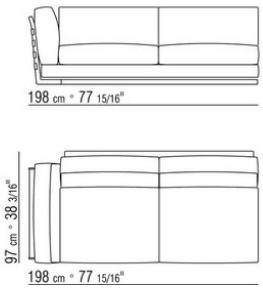

COD. 014L79

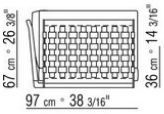

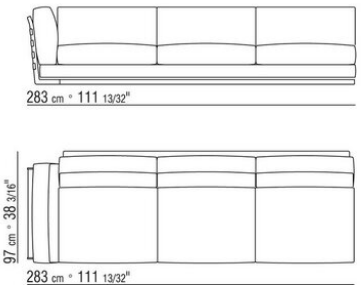

COD. 014L83

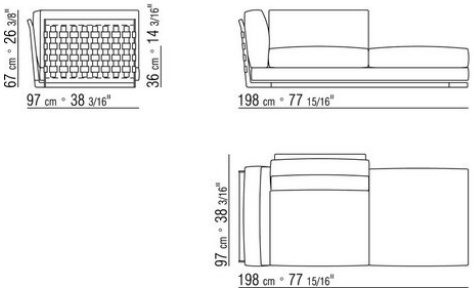

COD. 014L85

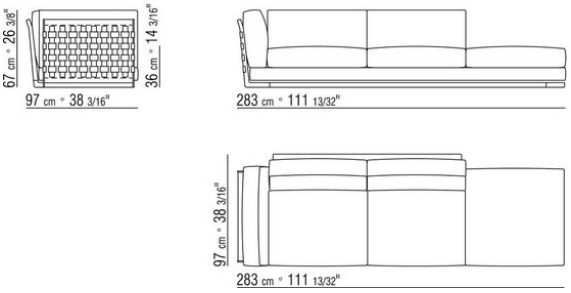

COD. 014L80

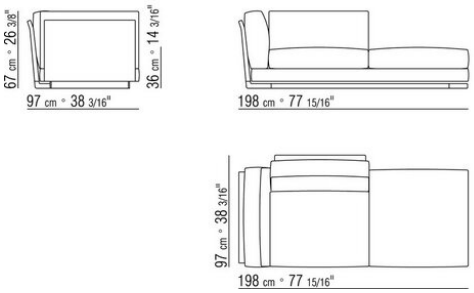

COD. 014L89

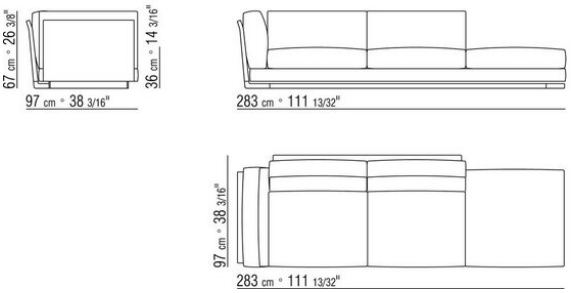

COD. 014L99

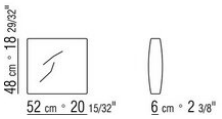

COD. 014L98

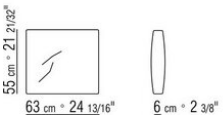

COD. 014LAA

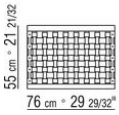

COD. 014L90

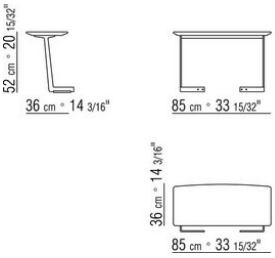

COD. 014L93

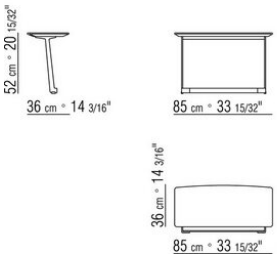

COD. 014L91

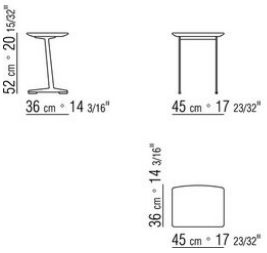

COD. 014L92

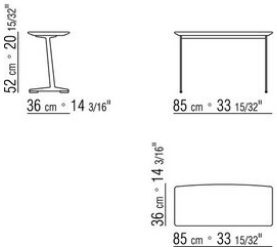

COD. 014V02

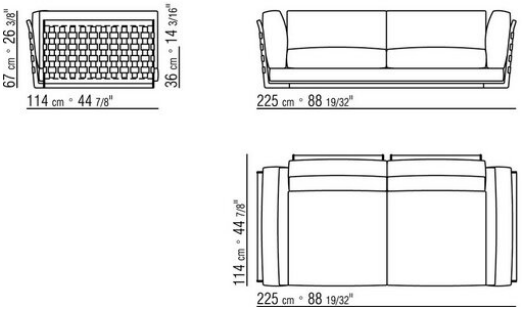

COD. 014V03

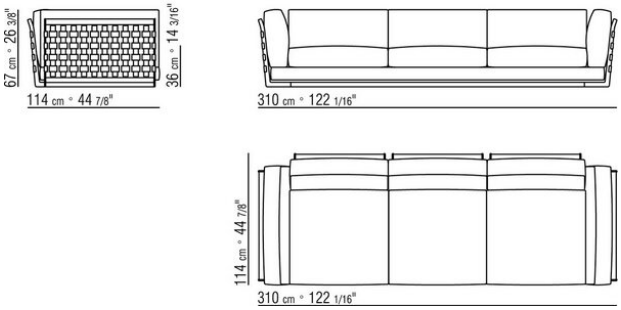

COD. 014V10

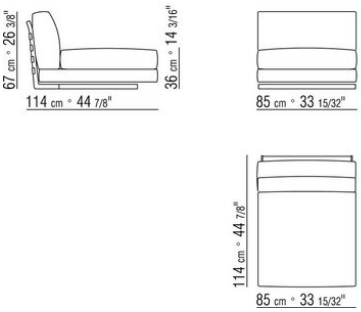

COD. 014V12

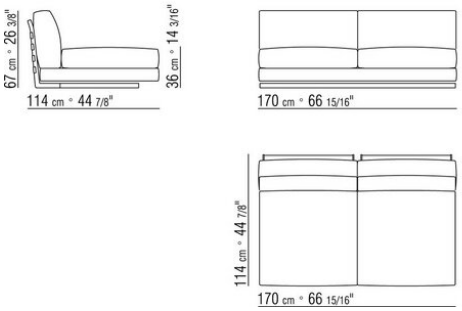

COD. 014V13

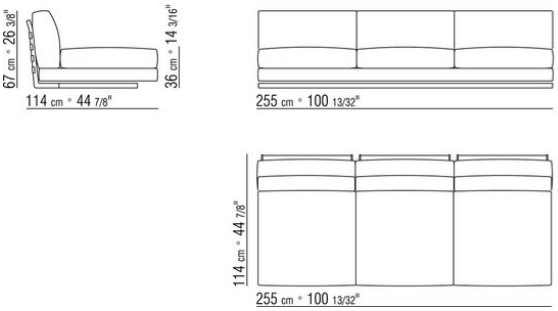

COD. 014V15

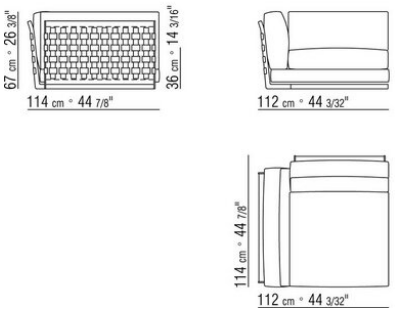

COD. 014V17

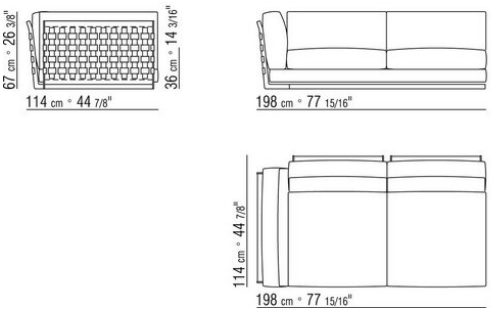

COD. 014V19

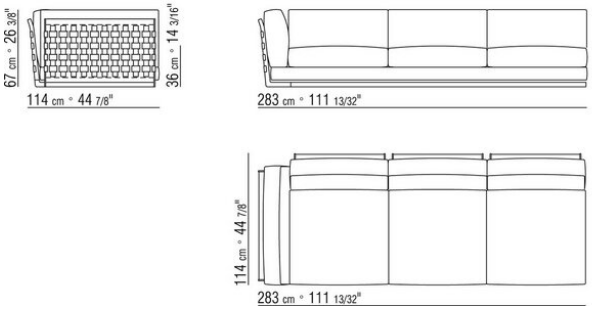

COD. 014V21

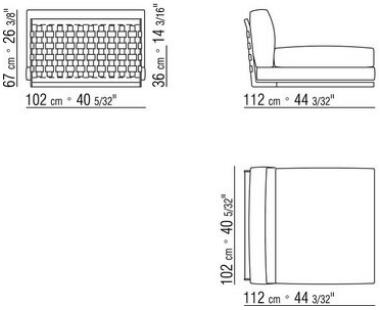

COD. 014V23

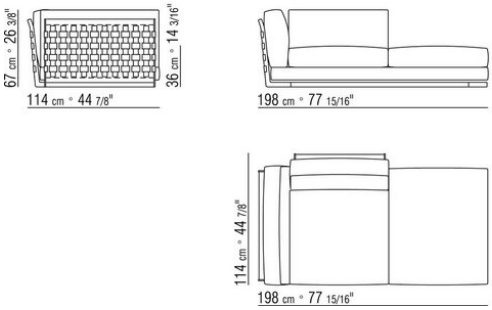

COD. 014V25

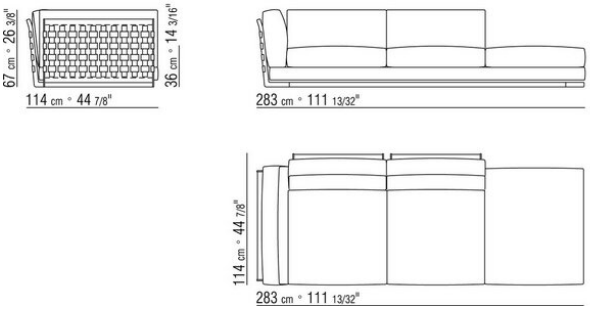

COD. 014V27

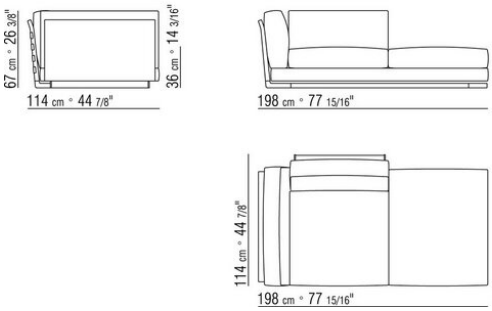

COD. 014V29

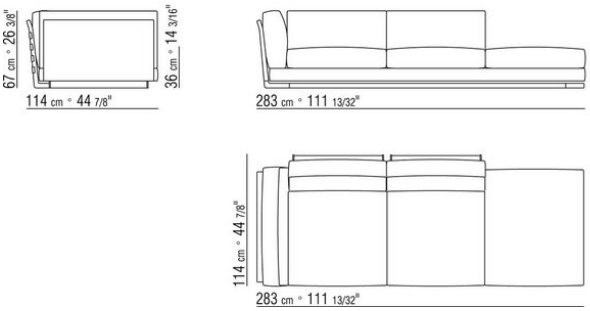

COD. 014V31

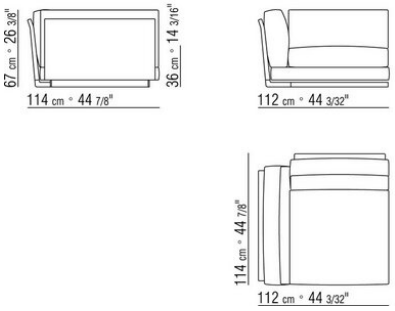

COD. 014V40

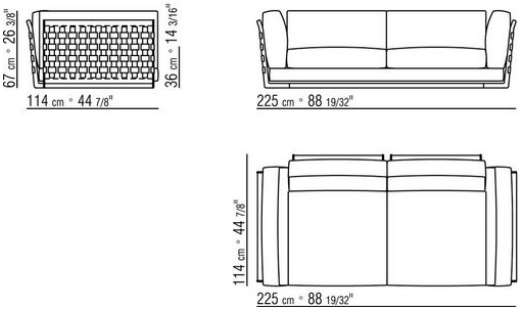

COD. 014V41

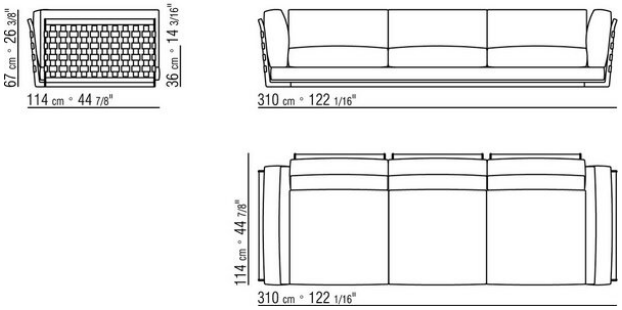

COD. 014V44

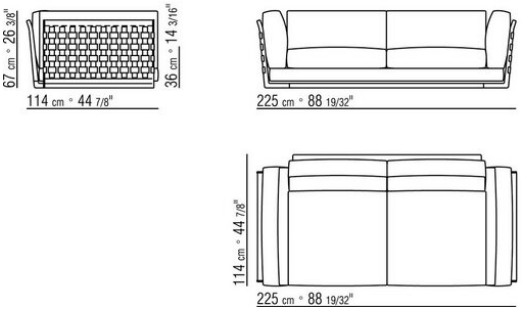

COD. 014V45

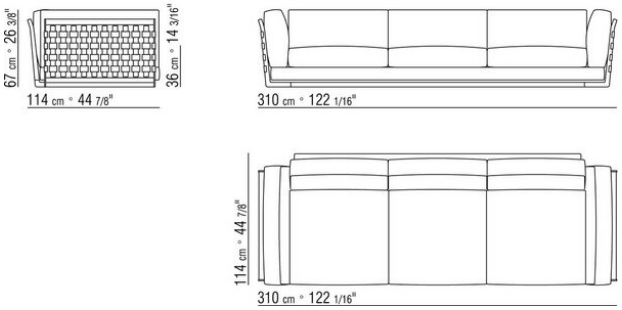

COD. 014V50

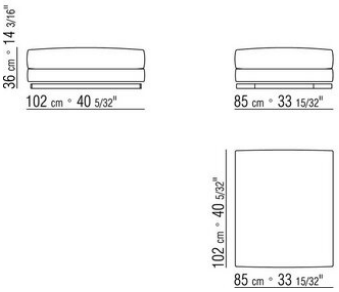

COD. 014V51

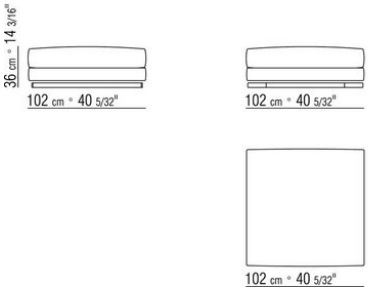

COD. 014V52

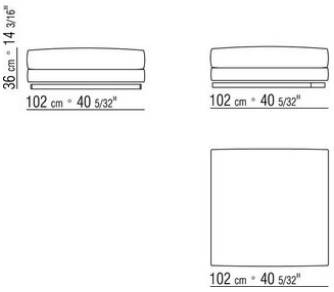

COD. 014V53

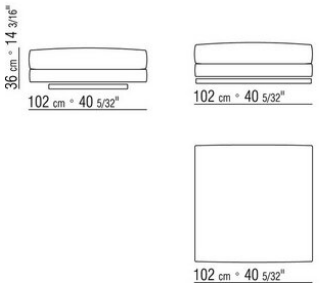

COD. 014V54

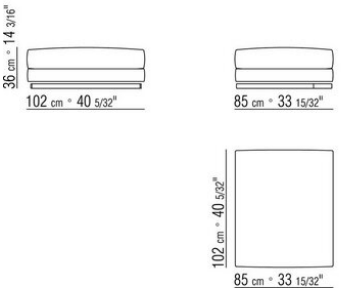

COD. 014V55

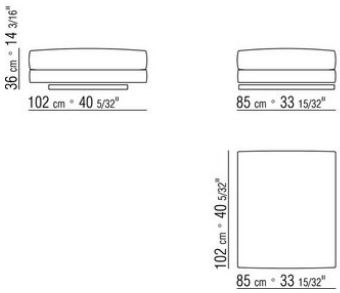

COD. 014V62

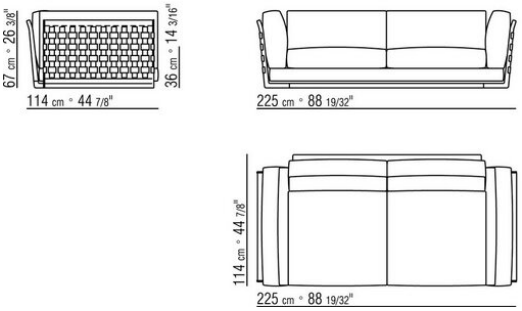

COD. 014V63

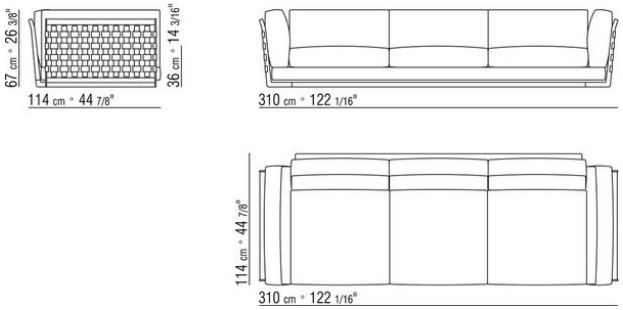

COD. 014V70

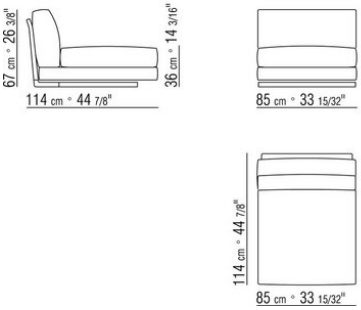

COD. 014V72

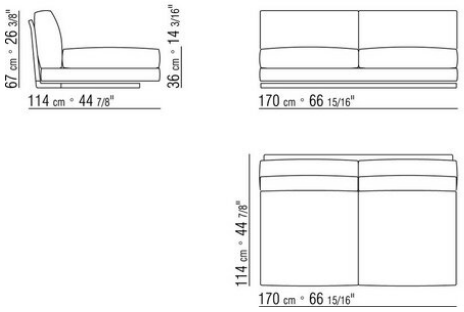

COD. 014V73

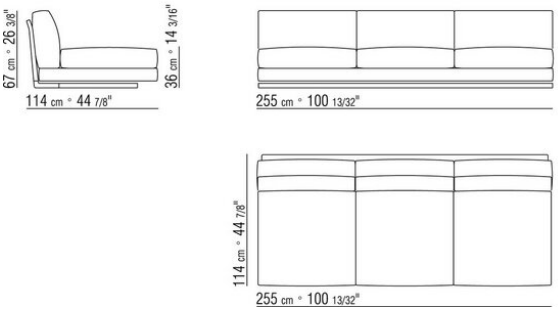

COD. 014V75

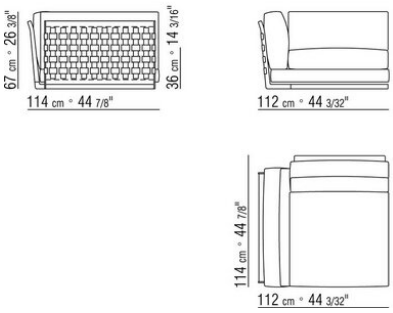

COD. 014V77

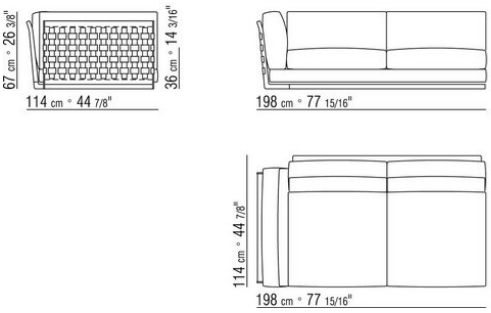

COD. 014V79

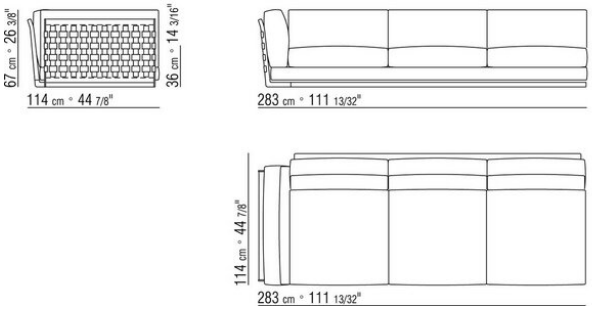

COD. 014V81

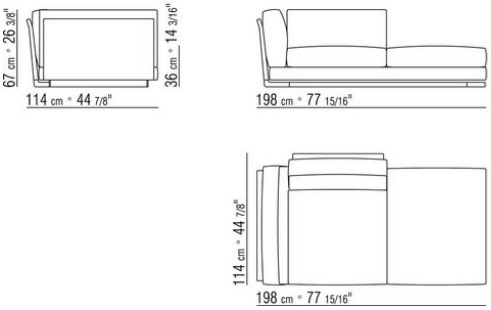

COD. 014V83

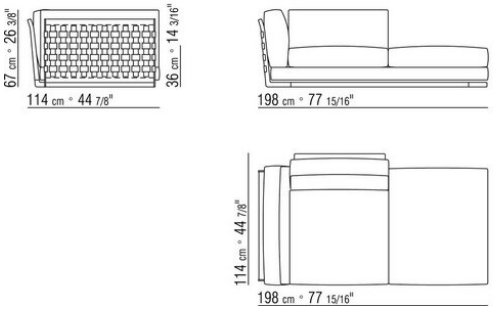

COD. 014V85

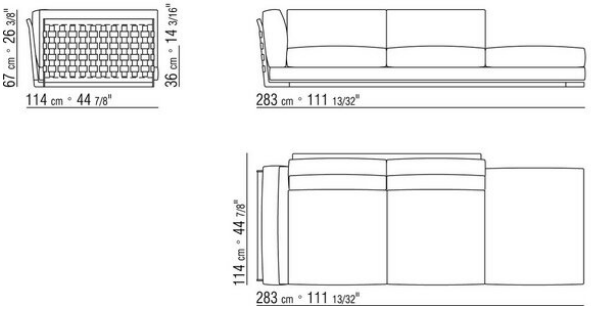

COD. 014V89

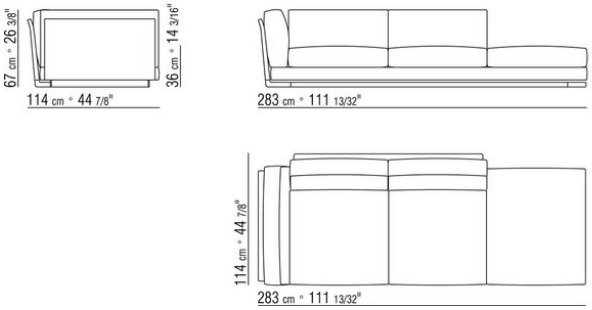

COD. 014V91

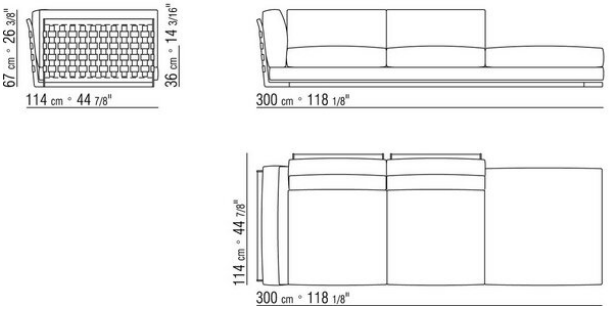

COD. 014V93

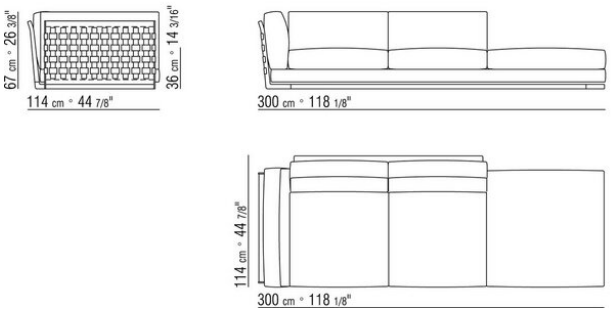

COD. 014V95

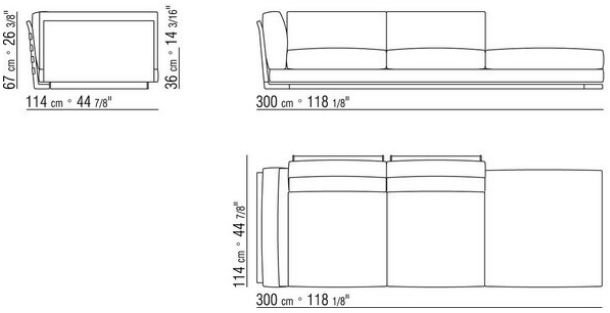

COD. 014V97

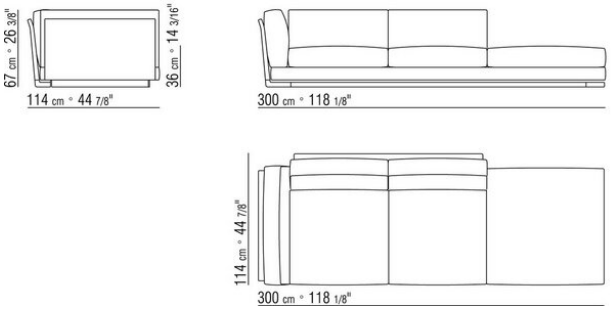

COD. 014VAA

014LXA

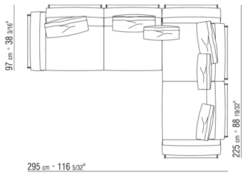

N.3 COD.014L98 - ПОДУШКА CM.63 x55
N.1 COD.014L17 - БОКОВАЯ СТОРОНА / ЛЕВЫЙ УГОЛ / КОЖА CM.198 x97
N.1 COD.014L40 - ДИВАН / КОЖАНЫЙ УГЛОВОЙ CM.225 x97
N.3 COD.014L99 - ПОДУШКА CM.52 x48

014LXB

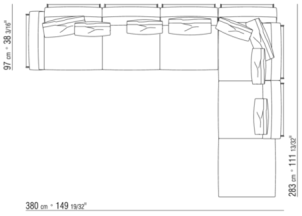

N.3 COD.014L98 - ПОДУШКА CM.63 x55
N.1 COD.014L19 - БОКОВАЯ СТОРОНА / ЛЕВЫЙ УГОЛ / КОЖА CM.283 x97
N.1 COD.014L25 - ЛЕВОСТОРОННИЙ ТЕРМИНАЛЬНЫЙ МОДУЛЬ ИЗ КОЖИ CM.283 x97
N.5 COD.014L99 - ПОДУШКА CM.52 x48

014LXC

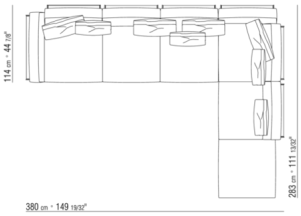

N.4 COD.014L98 - ПОДУШКА CM.63 x55
N.1 COD.014V19 - БОКОВАЯ СТОРОНА / ЛЕВЫЙ УГОЛ / КОЖА CM.283 x114
N.1 COD.014L25 - ЛЕВОСТОРОННИЙ ТЕРМИНАЛЬНЫЙ МОДУЛЬ ИЗ КОЖИ CM.283 x97
N.4 COD.014L99 - ПОДУШКА CM.52 x48

014VXA

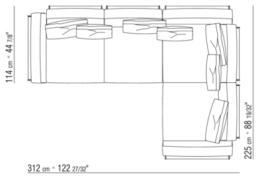

N.1 COD.014V17 - БОКОВАЯ СТОРОНА / ЛЕВЫЙ УГОЛ / КОЖА CM.198 x114
N.1 COD.014V40 - ДИВАН / КОЖАНЫЙ УГЛОВОЙ CM.225 x114
N.3 COD.014L99 - ПОДУШКА CM.52 x48
N.4 COD.014L98 - ПОДУШКА CM.63 x55

014VXB

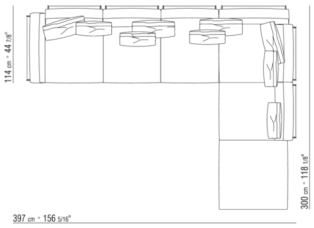

N.1 COD.014V19 - БОКОВАЯ СТОРОНА / ЛЕВЫЙ УГОЛ / КОЖА CM.283 x114
N.1 COD.014V91 - ЛЕВОСТОРОННИЙ ТЕРМИНАЛЬНЫЙ МОДУЛЬ ИЗ КОЖИ CM.300 x114
N.5 COD.014L99 - ПОДУШКА CM.52 x48
N.4 COD.014L98 - ПОДУШКА CM.63 x55