SCHEDA TECNICA

RAY COMFORT AIR 8 UP! M2

Rev. 2023013001

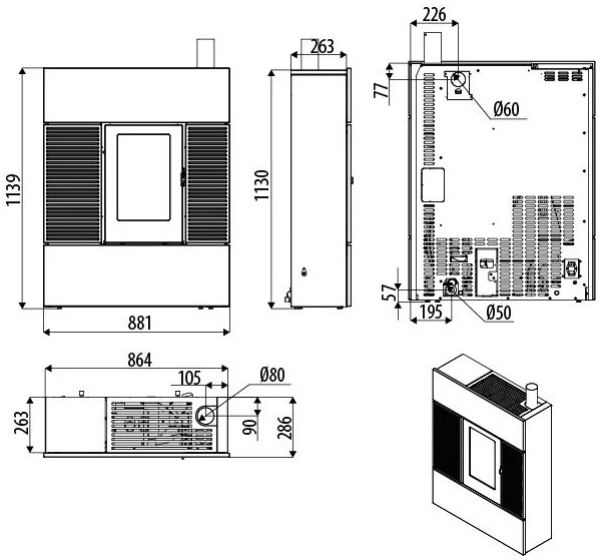

EN 14785
BImSChV Stufe 2
Regensburger BStV / Aachener BStV / Munchener BStV
ART.15a B-VG / Klimafonds / LRV
4 stelle DM.186 / Conto Termico 2.0

Dati tecnici	
Potenza utile nominale (Max)	7.8 kW
Potenza utile minima	3.6 kW
Rendimento al Max	90.2 %
Rendimento al Min	90.1 %
Classe efficienza energetica (scala A++ / G)	A+
Indice di efficienza energetica (EEI)	127 %
Efficienza energetica stagionale del riscaldamento d'ambiente (ηs)	86 %
Temperatura dei fumi in uscita al Max	179 °C
Temperatura dei fumi in uscita al Min	114 °C
Particolato - OGC - Nox (nominale al 13%O2)	11 - 1 - 119 mg/Nm3
CO al 13% O_2 al Min e al Max	0.015 - 0.008 %
CO_2 al Min e al Max	7.2 - 12.1 %
Tiraggio consigliato alla potenza Max	10 Pa
Tiraggio minimo consentito alla potenza Min	5 Pa
Massa fumi al Min e al Max	3.9 - 4.7 g/sec
Capacità serbatoio	28 l
Dimensioni del combustibile	Ø 6mm L 3 ÷ 40mm
Consumo orario al Min e al Max	0.8 - 1.75 kg/h *
Autonomia al Min e al Max	23 - 10 h *
Volume riscaldabile m^3	142 - 223 - 390 **
Ingresso aria per la combustione	Ø 50 mm
Presa d'aria	80 cm2
Uscita fumi	Ø 80 mm
Potenza elettrica nominale (EN 60335-1)	90 W (max 340 W)
Tensione e frequenza di alimentazione	230 Volt / 50 Hz
Peso netto	155 kg
Distanza da materiale combustibile (retro/lato/sotto)	30 mm / 100 mm / 0 mm
Distanza da materiale combustibile (fronte/soffitto)	800 mm / 1000 mm

*Dati che possono variare a seconda del combustibile usato
**Volume riscaldabile a seconda della potenza richiesta al m3 (rispettivamente 55-35-20 W/m3)