FLEXFORM

WINNY *GUIDO ROSATI* **1999**

SCHLAFSOFAS

FLEXFORM Spa
Via Einaudi 23/25 20821 Meda (MB) Italy | Tel. +39 0362 3991 | info@flexform.it | www.flexform.it

WINNY | *GUIDO ROSATI* | **1999**

Gestell Metallgestell mit Polyurethanpolsterung und passendem Stoffschutzbezug
Ausziehbarer Sitz mit patentiertem Mechanismus
Rückenkissen: aus Pu-schaum und Dacron
Versionen Winnyquattro und Winnycinque mit Kissen mit Füllung aus sterilisierten Gänsedaunen (zertifiziert Assopiuma, "goldenes Etikett")

Lattenrost mit Holzlatten
Bezug: Stoffbezug oder Lederbezug, beide Versionen abziehbar

Schlafsofa cm 175 Matratze cm 140x195
Schlafsofa cm 195 Matratze cm 160x195
Schlafsofa cm 215 Matratze cm 180x195
Schlafsofa cm 230 Matratze cm 95x195

Patent-nr. 01298766

Flexform behält sich das Recht vor, jederzeit und ohne Vorankündigung Verbesserungen oder Änderungen an seinen Produkten durchzuführen, die Flexform für angemessen hält und die das Design, die Technik, die Maße und die Materialien der Produkte betreffen können.

COD. 010412

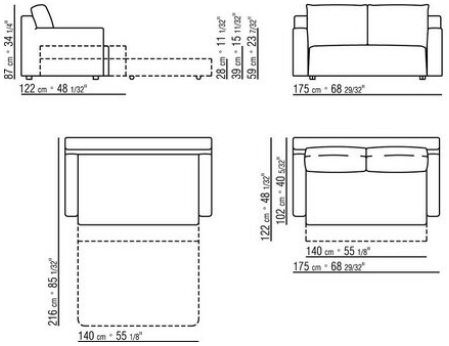

COD. 010413

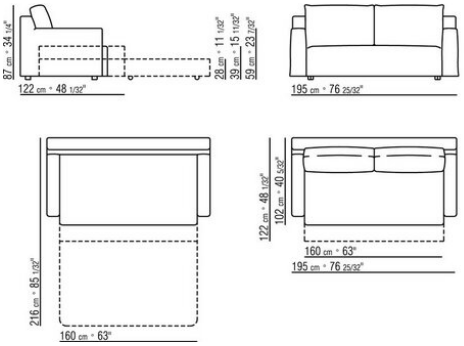

COD. 010414

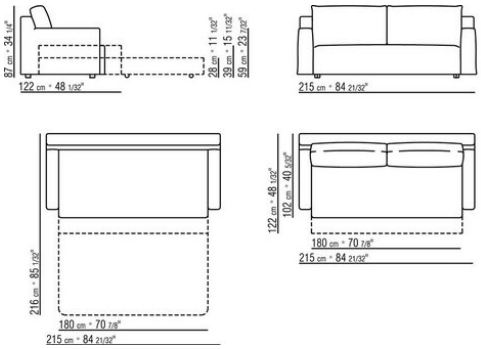

COD. 010415

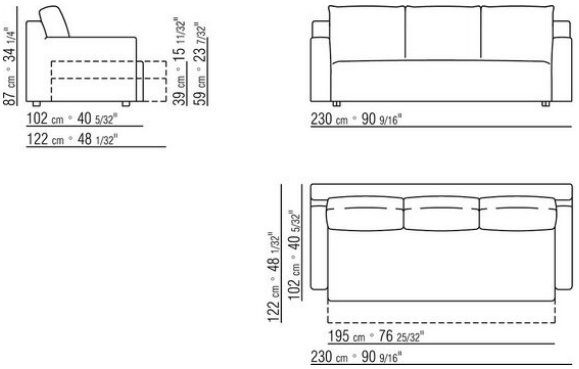

COD. 010422

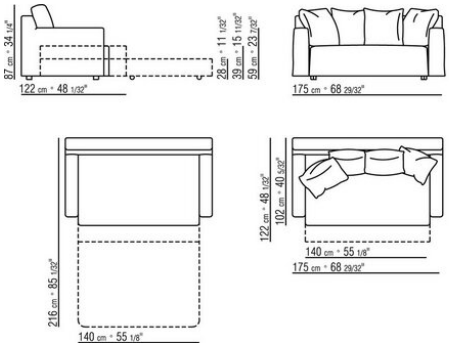

COD. 010423

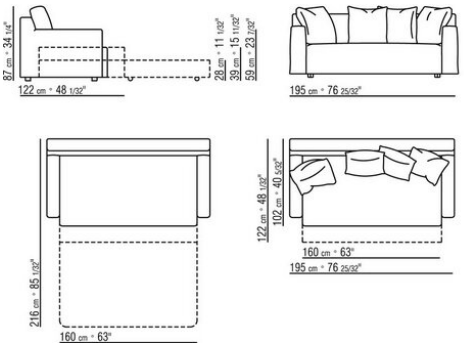

COD. 010424

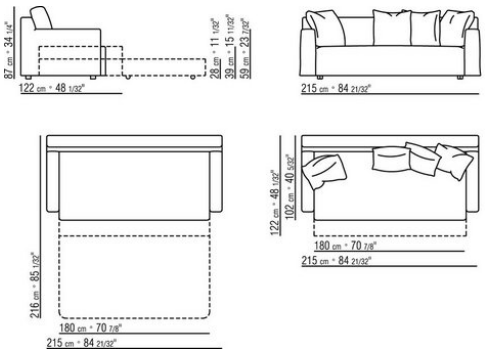

COD. 010425

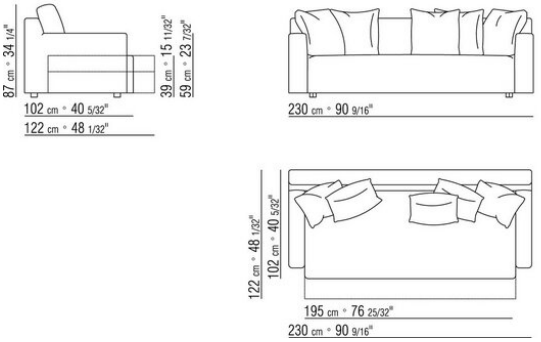
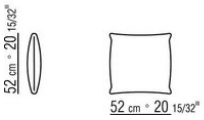
COD. 010499