FLEXFORM

ANTONIO CITTERIO **2023**

直排沙发

FLEXFORM Spa
Via Einaudi 23/25 20821 Meda (MB) Italy | Tel. +39 0362 3991 | info@flexform.it | www.flexform.it

| *ANTONIO CITTERIO* | **2023**

结构采用大绿柄桑车削实木，手工表面处理，采用钢制框架和防水弹力带，颜色有沙色9001、灰色9003、无烟煤色9005、黑色9009、椒盐色9017。大绿柄桑木，表面处理有天然色、灰色、棕色和白色喷漆可选。支脚配有热塑材料脚垫。
坐垫采用聚酯纤维，并加入了不同密度的延展性聚氨酯，表面覆盖防水织物。
靠垫采用聚酯纤维与防水布套。
选配靠枕/圆筒靠枕采用聚酯纤维与防水布套。可根据要求提供，价格另计。
覆盖面料是可拆卸织物。
面料镶边配罗缎镶边，可选用样品卡中的所有颜色。
保护套采用防水材料。可根据要求提供，价格另计。

Flexform
保留在任何时候对其产品进行其认为适当的改进或修改的权利，包括美学性质、技术性质、尺寸和材料等方面，恕不另行通知。

COD. 02B4A3

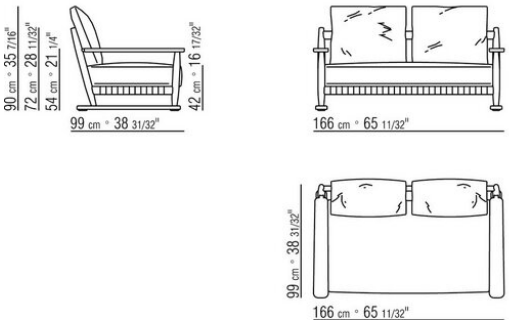

COD. 02B4A4

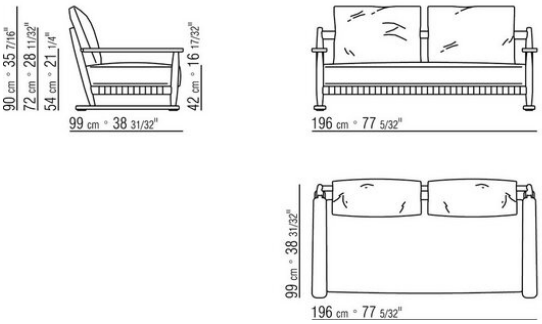

COD. 02B4M3

COD. 02B4M4

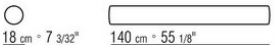

COD. 02B4M5

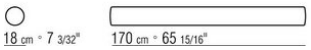

COD. 02B4M7

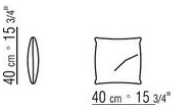
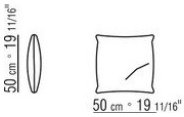
COD. 02B4M8