FLEXFORM

MAX *ANTONIO CITTERIO* **1983**

DIVANI

FLEXFORM Spa
Via Einaudi 23/25 20821 Meda (MB) Italy | Tel. +39 0362 3991 | info@flexform.it | www.flexform.it

MAX | *ANTONIO CITTERIO* | **1983**

Struttura in metallo nelle finiture satinato, cromato, cromato nero, brunito, antracite lucido. Appoggio a terra su puntali in materiale termoplastico
Schienale in metallo con imbottitura in poliuretano rivestito in tessuto protettivo accoppiato
Seduta in metallo con imbottitura in poliuretano stampato rivestita in tessuto protettivo accoppiato
Rivestimenti in tessuto o pelle non sfoderabile

Flexform si riserva il diritto di apportare, in qualsiasi momento e senza preavviso, migliorie o modifiche che dovesse ritenere opportune ai propri prodotti, siano esse di natura estetica, tecnica, così come relative a dimensioni e materiali.

COD. 011903

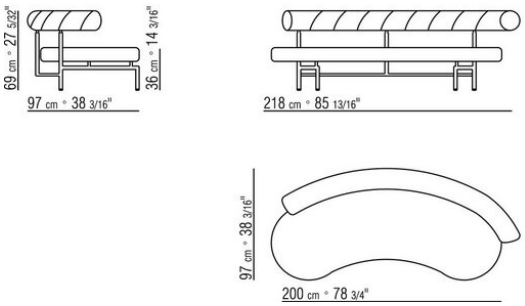
69 cm = 27 5/32"
36 cm = 14 3/16"
97 cm = 38 3/16"
218 cm = 85 13/16"
97 cm = 38 3/16"
200 cm = 78 3/4"