FLEXFORM

ANY DAY OUTDOOR *CHRISTOPHE PILLET* **2020**

TISCHE

FLEXFORM Spa
Via Einaudi 23/25 20821 Meda (MB) Italy | Tel. +39 0362 3991 | info@flexform.it | www.flexform.it

ANY DAY OUTDOOR | *CHRISTOPHE PILLET* | **2020**

TISCH
Gestell: aus rostfreiem stahl 316 in den oberflächen elektropoliert oder mit pulverbeschichtung in den farben weiss 100, weinrot 405, kaki 705, brüniert oder lack gaufriert in den farben sand 310, salbeigrün 330, ziegelrot 320 und weiss 300
Tischplatte: aus iroko-massivholz in den ausführungen natur, gebeizt grau, gebeizt braun, lackiert weiss oder aus stein in den ausführungen porphyr, cardoso-stein, lavastein, beola silbergneis. Die massnahme 300x105 ist nicht mit tischplatte aus stein erhältlich
Beine: beine mit kunststoffgleitern.
Cover: aus wasserdichtem material. Die schutzhülle ist auf anfrage gegen aufpreis erhältlich.

Flexform behält sich das Recht vor, jederzeit und ohne Vorankündigung Verbesserungen oder Änderungen an seinen Produkten durchzuführen, die Flexform für angemessen hält und die das Design, die Technik, die Maße und die Materialien der Produkte betreffen können.

COD. 0282L0

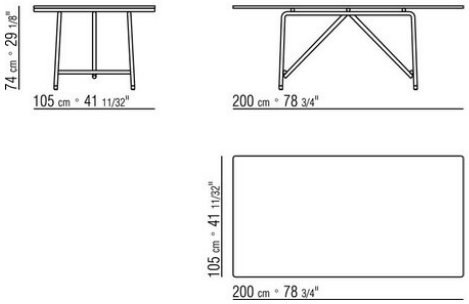

COD. 0282L2

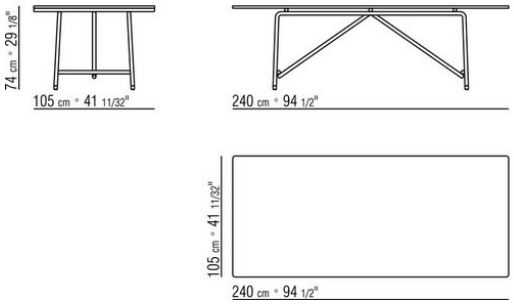

COD. 0282M0

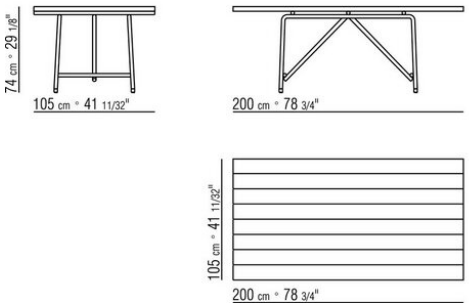

COD. 0282M2

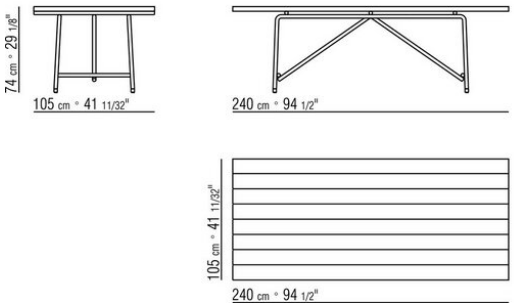
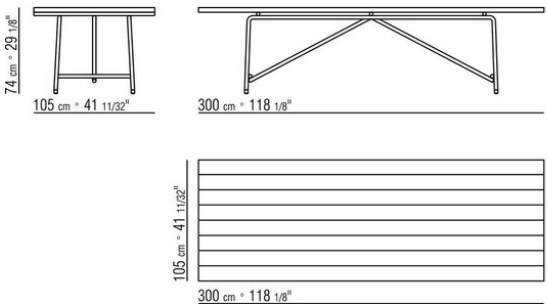
COD. 0282M4