FLEXFORM

ACADEMY OUTDOOR *ANTONIO CITTERIO* **2022**

TISCHE

FLEXFORM Spa
Via Einaudi 23/25 20821 Meda (MB) Italy | Tel. +39 0362 3991 | info@flexform.it | www.flexform.it

ACADEMY OUTDOOR | *ANTONIO CITTERIO* | **2022**

TISCH
Gestell aus rostfreiem stahlrohr mit pulverbeschichtung in den farben weiß 100, weinrot 405, kaki 705, brüniert, grau 715, oder lack gaufriert in den farben weiß 300, sand 310, ziegelrot 320, salbei 330, terrakotta 325, waldgrün 335 oder carbon 350. Schrauben aus stahl.
Tischplatte aus stein in der ausführung lavastein, porphyr, pietra del cardoso und beola argentata oder aus iroko-massivholzlatten in den oberflächen natur, gebeizt grau, gebeizt braun und lackiert weiß.
Füße mit gleitern aus thermoplast.
Schutzhülle aus wasserdichtem material. Die schutzhülle ist auf anfrage gegen aufpreis erhältlich.

Flexform behält sich das Recht vor, jederzeit und ohne Vorankündigung Verbesserungen oder Änderungen an seinen Produkten durchzuführen, die Flexform für angemessen hält und die das Design, die Technik, die Maße und die Materialien der Produkte betreffen können.

COD. 02A1L0

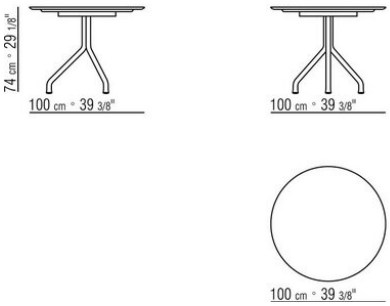

COD. 02A1L1

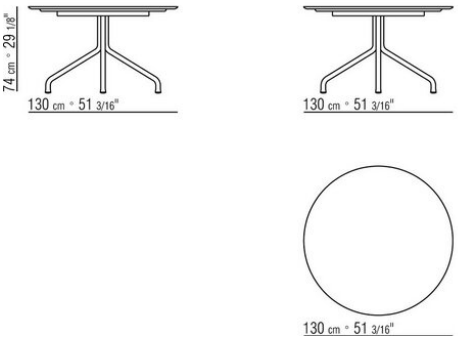

COD. 02A1L2

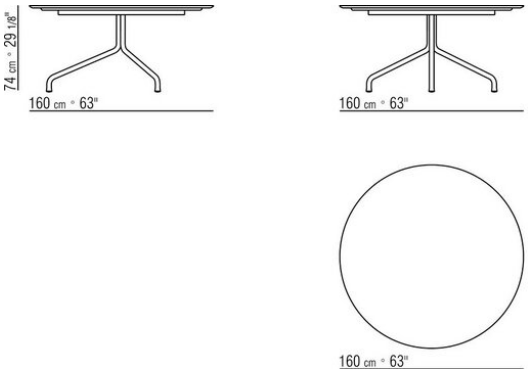

COD. 02A1L4

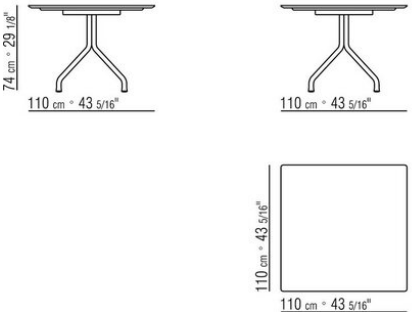

COD. 02A1L6

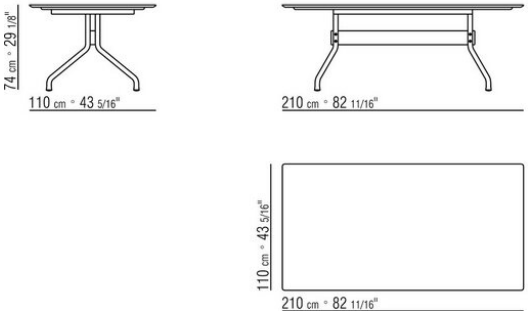

COD. 02A1L7

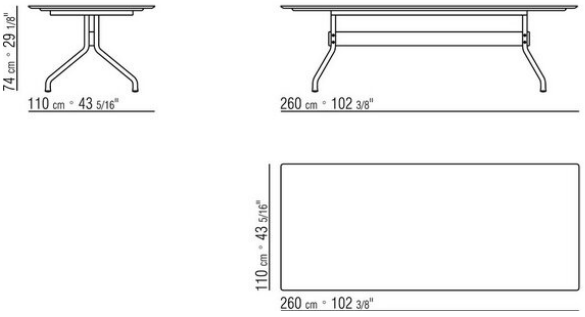

COD. 02A1M0

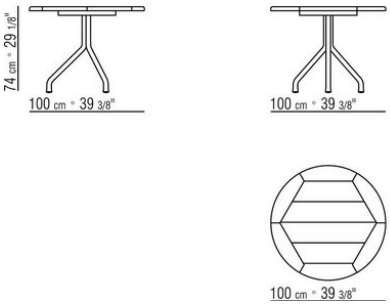

COD. 02A1M1

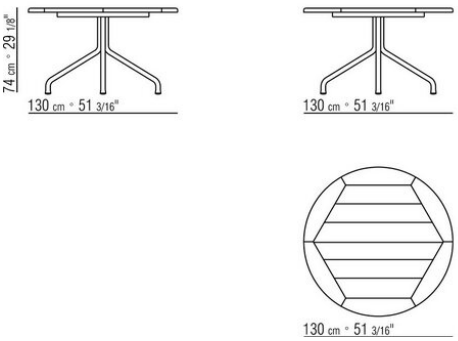

TECHNISCHE ZEICHNUNGEN | ACADEMY OUTDOOR

COD. 02A1M2

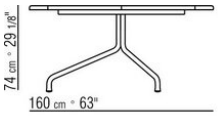

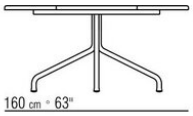

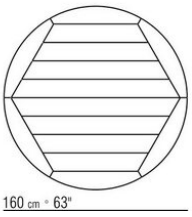

COD. 02A1M3

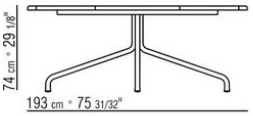

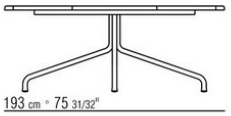

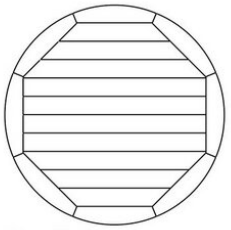

COD. 02A1M4

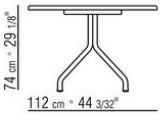

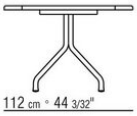

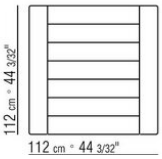

COD. 02A1M5

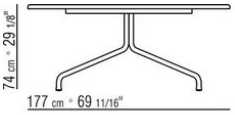

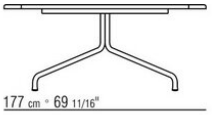

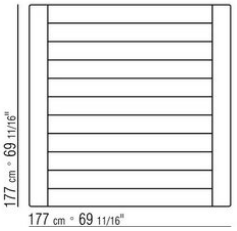

COD. 02A1M6

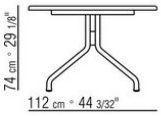

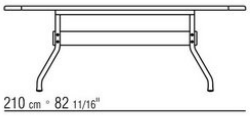

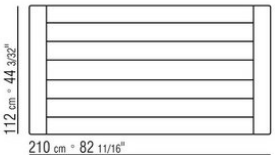

COD. 02A1M7

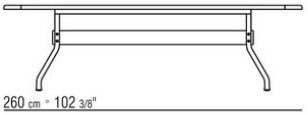

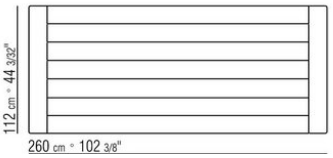
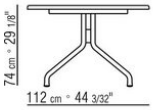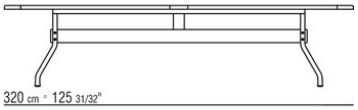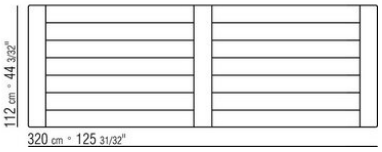
COD. 02A1M8